INSTALLATION INSTRUCTIONS / **INSTRUKCJA MONTAŻU**

UNITED KINGDOM
POUJOULAT (UK) LTD
Unit 1a Quadrum Park
Old Portsmouth Road
GU3 1LU Guilford / SURREY
Tel. +44 (0) 1483 461 700
sales@poujoulat.co.uk
www.poujoulat.co.uk

POLSKA
POUJOULAT Sp. z o.o.
ul. Olszankowa 45
05-120 Legionowo
Tel. +48 22 774 06 25
biuro@poujoulat.pl
www.poujoulat.pl

BULGARIA / България
POUJOULAT BG Partner
TERRATHERM Ltd
Todor Kableshkov Str 61
1680 Sofia
Tel. +35928569174
terratherm@abv.bg
www.terratherm-bg.com

UKRAINE / Україна
POUJOULAT Sp. z o.o.
ul. Olszankowa 45
05-120 Legionowo
Tel. +48 22 774 06 25
biuro@poujoulat.pl
www.poujoulat.pl

LITHUANIA / LIETUVA
POUJOULAT LT Partner
TOLVITA
Verkių gatvė 36
09109 Vilnius
Tel. +37061610473
info@tolvita.lt
www.tolvita.lt

CZECH REPUBLIC / ČESKÁ REPUBLIKA
POUJOULAT CZ Partner
SKORSTEN CZ, s.r.o.
Mstětická 105,
250 88 Čelákovice
tel: +420 326 723 004
e-mail: info@poujoulat.cz
www.poujoulat.cz

Schema 1 **Schemat 1** **Схема 1** **Схема 1** **Schema 1** **Schéma 1**

DUALINOX DU				
Range Rodzina Обхват Діапазон Diapazonas Rozsah	Ø	N° certificate certyfikat сертификат сертифікат sertifikatas certifikát	Without seal Bez uszczelki Без уплътнение Без ущільнення Be sandarinimo Bez těsnění	With seal Z uszczelką С уплътнение З ущільненням Su sandarinimu S těsněním
DU	80 → 300	0071-CPR-0038	T250 N1 W V2 L50040 O20 T450 N1 W V2 L50040 G65 T450 N1 W V2 L50040 G50*	T200 P1 W V2 L50040 O20
	350 → 400	0071-CPR-0038	T250 N1 W V2 L50040 O30 T450 N1 W V2 L50040 G100	T200 P1 W V2 L50040 O30
	450	0071-CPR-0038	T250 N1 W V2 L50050 O30 T450 N1 W V2 L50050 G100	T200 P1 W V2 L50050 O30
	500 → 600	0071-CPR-0038	T250 N1 W V2 L50050 O40 T450 N1 W V2 L50050 G130	T200 P1 W V2 L50050 O40
	650 → 750	0071-CPR-0038	T250 N1 W V2 L50080 O80 T450 N1 W V2 L50080 G260	T200 P1 W V2 L50080 O80
DU WG	80 → 300	0071-CPR-0038	T250 N1 D Vm L20040 O20 T450 N1 D Vm L20040 G75	T200 P1 D Vm L20040 O20
	350 → 400	0071-CPR-0038	T250 N1 D Vm L20040 O30 T450 N1 D Vm L20040 G115	T200 P1 D Vm L20040 O30
	450	0071-CPR-0038	T250 N1 D Vm L20050 O30 T450 N1 D Vm L20050 G115	T200 P1 D Vm L20050 O30
	500 → 600	0071-CPR-0038	T250 N1 D Vm L20060 O40 T450 N1 D Vm L20060 G150	T200 P1 D Vm L20060 O40
	650 → 750	0071-CPR-0038	T250 N1 D Vm L20080 O80 T450 N1 D Vm L20080 G300	T200 P1 D Vm L20080 O80
DU 08	80 → 300	0071-CPR-0038	T600 N1 D Vm L50080 G75	-
	350 → 450	0071-CPR-0038	T600 N1 D Vm L50080 G115	-
	500 → 600	0071-CPR-0038	T600 N1 D Vm L50080 G150	-
	650 → 750	0071-CPR-0038	T600 N1 D Vm L50080 G300	-

*G50 is allowed when installed in a non-combustible endosure, please refer ro installation instructions for detail.
*G50 jest dozwolone przy instalacji w niepalnej obudowie, proszę zapoznać się z instrukcją instalacji w celu uzyskania szczegółów.
*G50 е разрешен, когато е монтиран в негорима обвивка, моля, вижте инструкциите за монтаж за подробности.
*G50 допускається при встановленні в негорючій зоні, будь ласка, зверніться до інструкції з монтажу для отримання більш детальної інформації.
*G50 leidžiama montuoti į nedegią apdailą, išsamios informacijos ieškokite ro montavimo instrukcijose.
*G50 je povolen při instalaci do nehořlavého krytu, podrobnosti naleznete v návodu k instalaci.

FR
BAC DE TRI

Schema 2 **Schemat 2** **Схема 2**
Схема 2 **Schema 2** **Schéma 2**

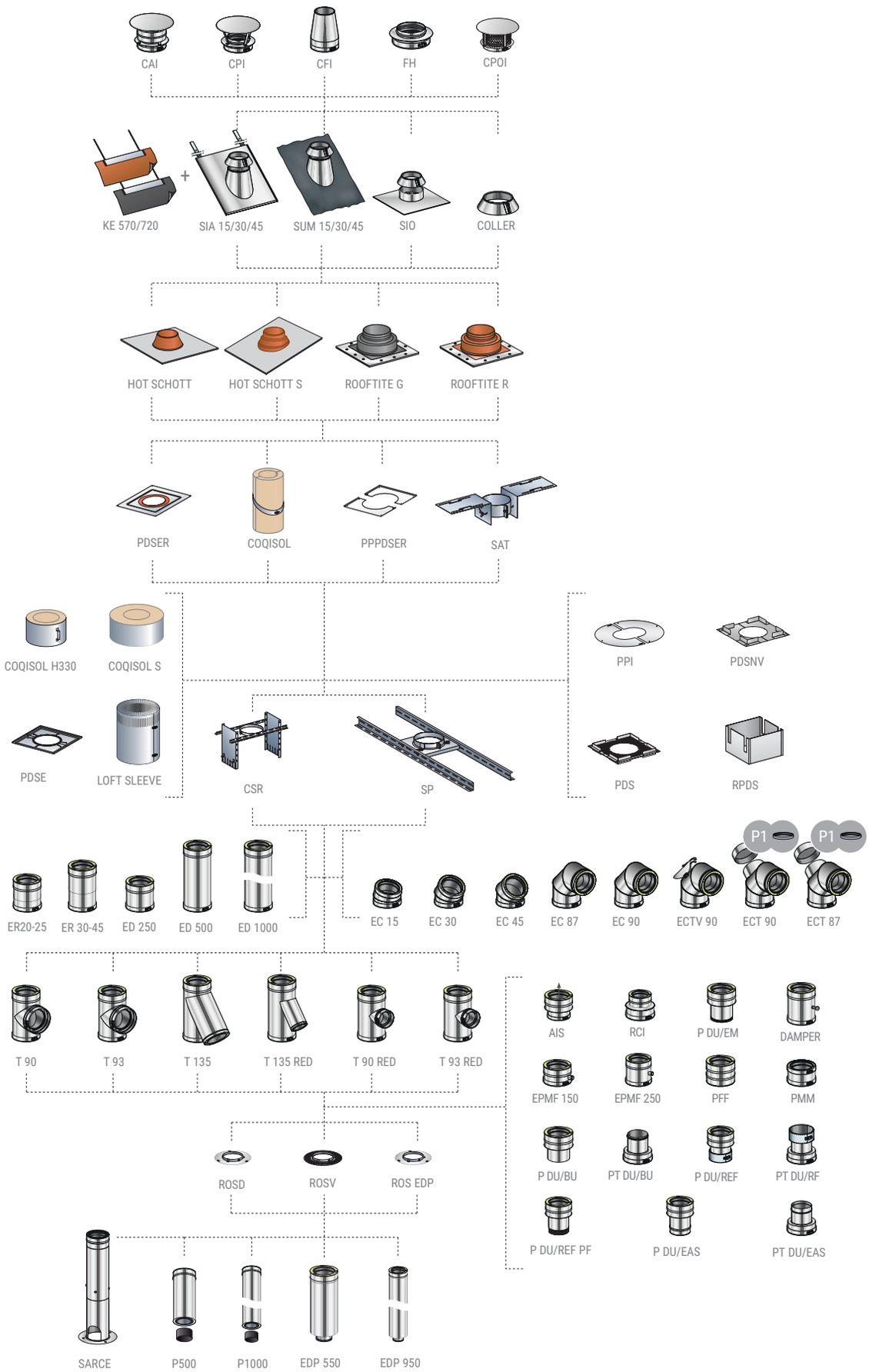

Schema 3 **Schemat 3** **Схема 3**
Схема 3 **Schema 3** **Schéma 3**

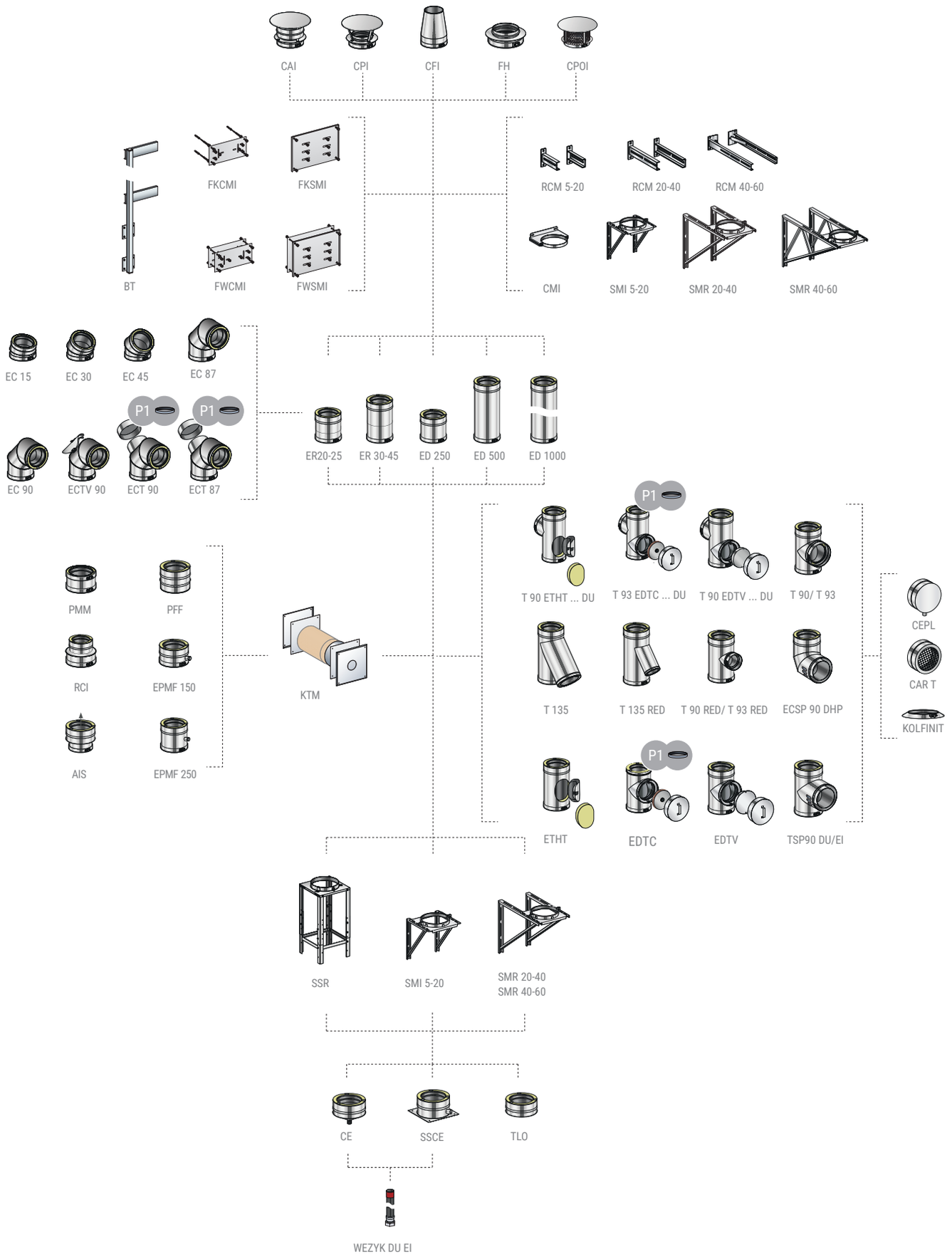

Schema 4 **Schemat 4** **Схема 4**
Схема 4 **Schema 4** **Schéma 4**

Schema 5 **Schemat 5** **Схема 5**
Схема 5 **Schema 5** **Schéma 5**

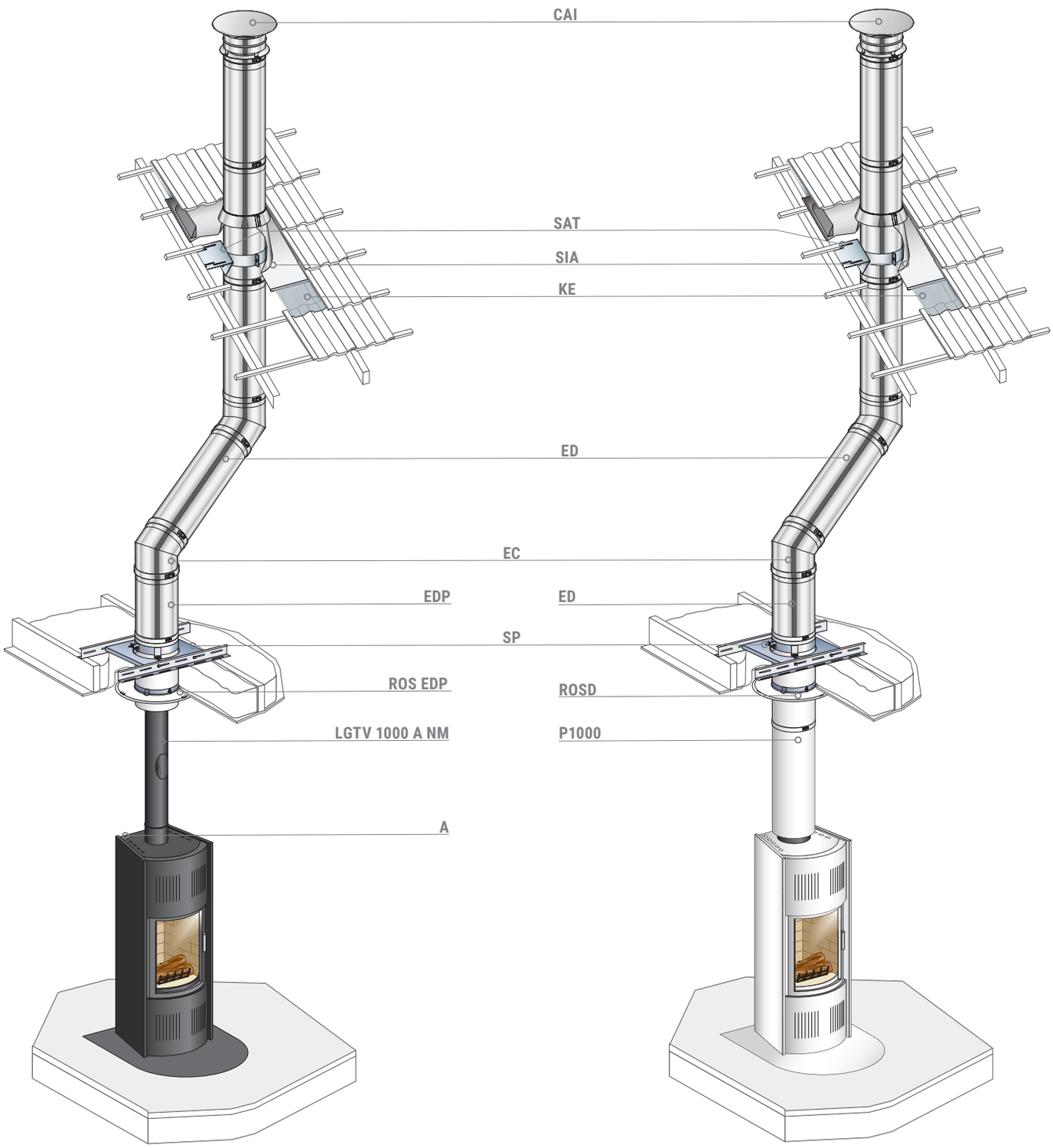

Schema 6 **Schemat 6** **Схема 6**
Схема 6 **Schema 6** **Schéma 6**

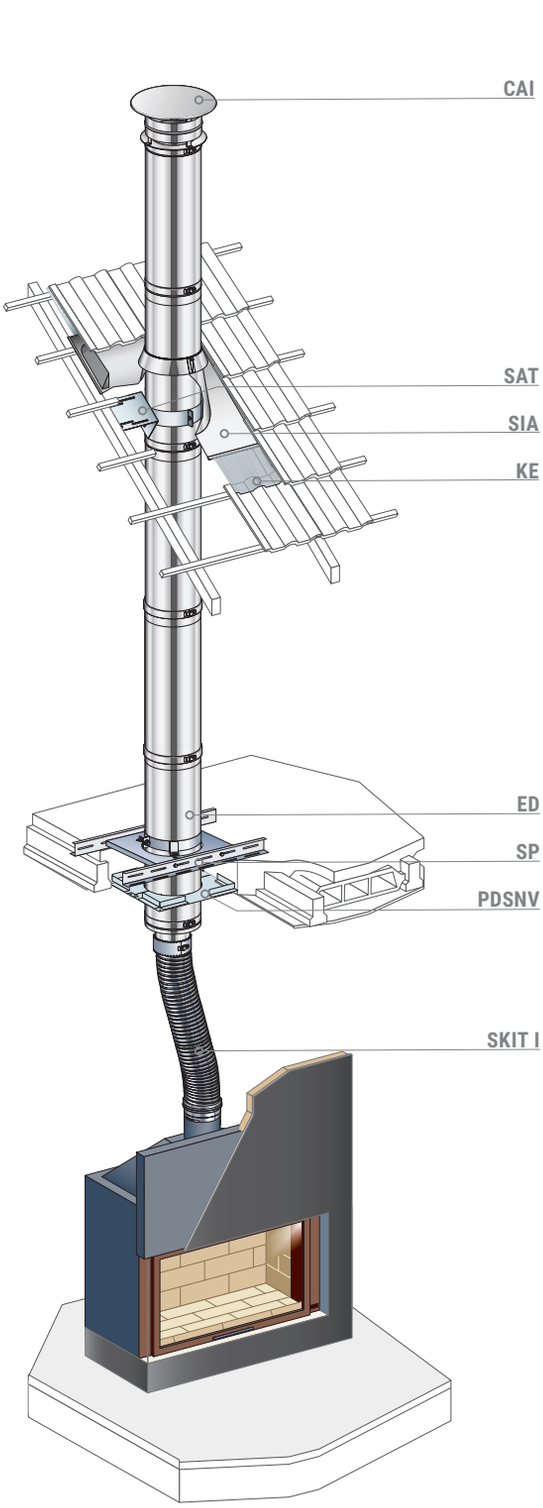

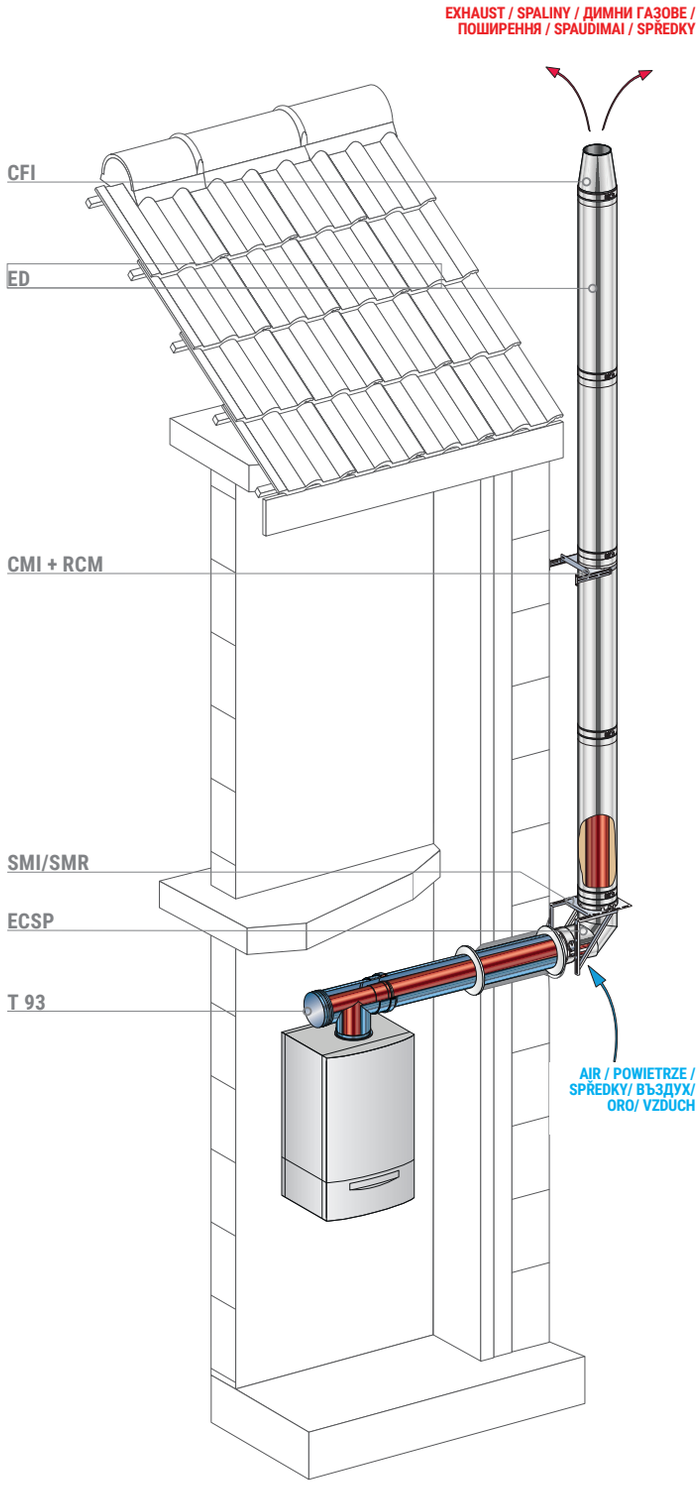

Schema 7 **Schemat 7** **Схема 7**
Схема 7 **Schema 7** **Schéma 7**

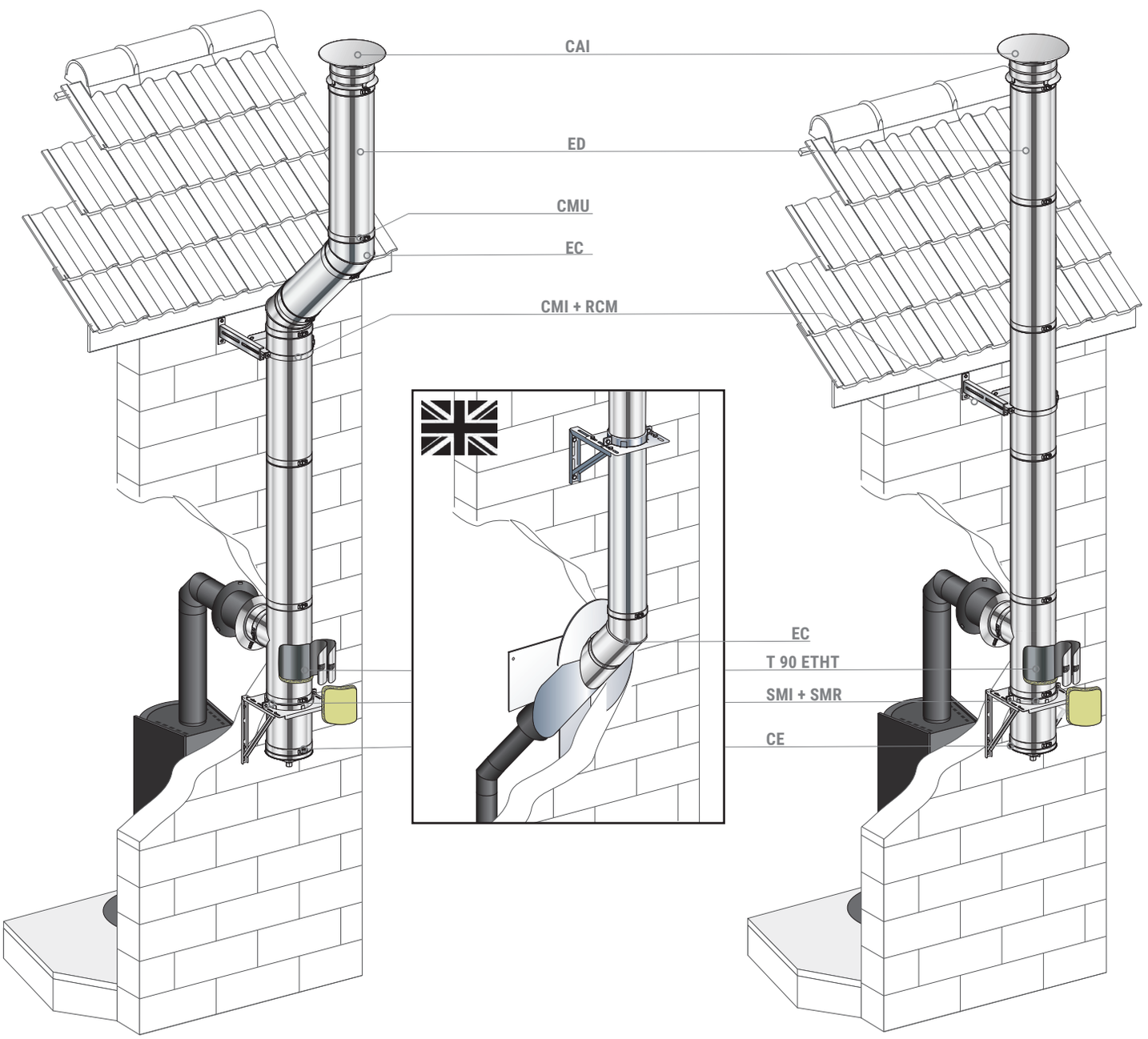

Schema 8 **Schemat 8** **Схема 8** **Схема 8** **Schema 8** **Schéma 8**

N1

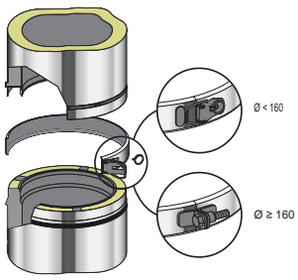

P1

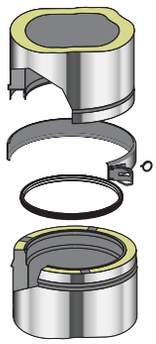

SSR

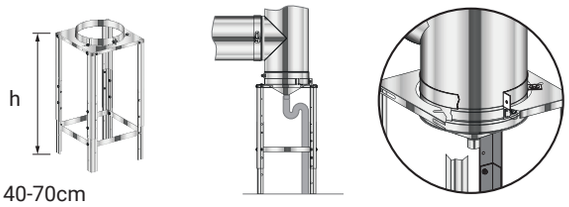

SP

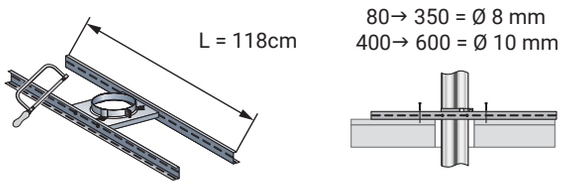

CHI

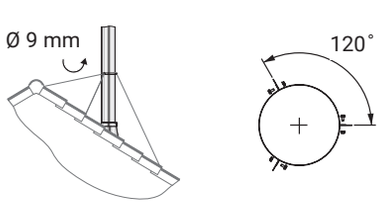

SMI 5-20 / SMR 20-40 / SMR 40-80

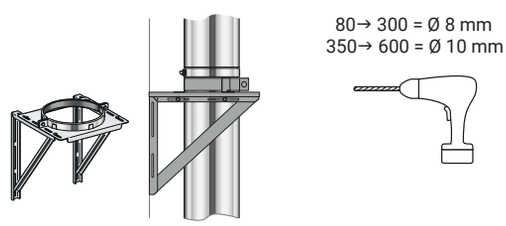

⚠ **Wall support / Wspornik ścienny / Стенно анкериране / Стінне кріплення / Sienos inkarinimas / Nástěnný držák**

SMI 5-20 / SMR (20-40 / 40-60) + FKSMI (160/240)

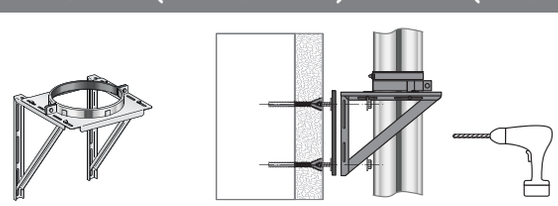

⚠ **Wall support + kit for styrofoam-covered walls / Wspornik ścienny + zestaw do styropianu/ Стенно анкериране + комплект за стена, покрита със стиропор / Стінне кріплення + набір для стіни, покритої пінопластом / Sienos inkarinimas + rinkinys polistirolu dengtai sienai / Nástěnný držák + sada pro zeď pokrytou polystyrenem**

PE-T DU / PE DU

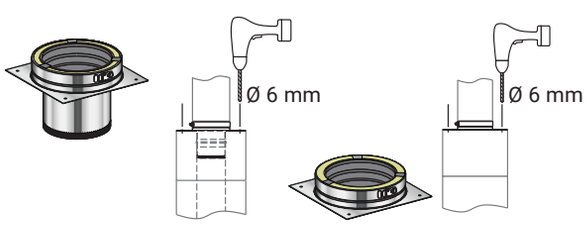

CMI / CMI+RCM (5-20 / 20-40 / 40-60)

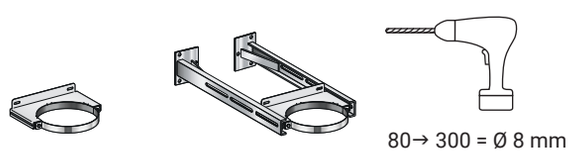

⚠ **Wall bracket / Obejma / Стенна скоба / Настінний кронштейн / Sieninis laikiklis / Nástěnný držák**

SAT

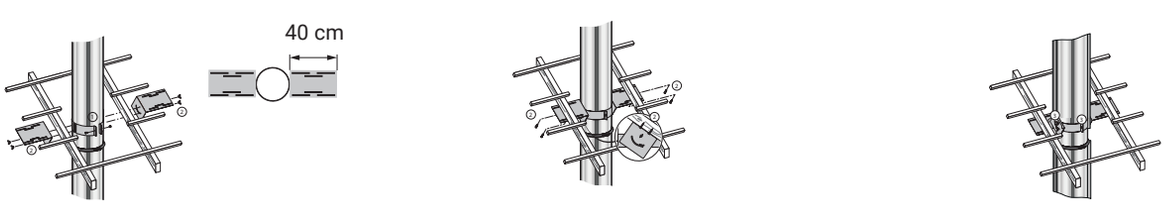

Schema 9 **Schemat 9** **Схема 9** **Схема 9** **Schema 9** **Schéma 9**

BT

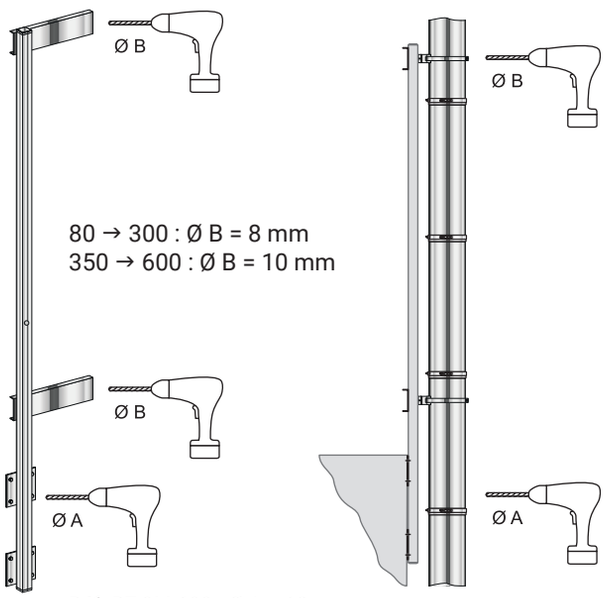

80 → 300 : Ø B = 8 mm
350 → 600 : Ø B = 10 mm

Réf. BT 3M 600 : Ø A = 12 mm
Réf. BT 5M 600 : Ø A = 16 mm

45 kg

- **Waga BT 3M 300**
- **Тегло BT 3M 300**
- **Bara BT 3M 300**
- **Svoris BT 3M 300**
- **Váha BT 3M 300**

64 kg

- **Weight BT 3M 600**
- **Waga BT 3M 600**
- **Тегло BT 3M 600**
- **Bara BT 3M 600**
- **Svoris BT 3M 600**
- **Váha BT 3M 600**

118 kg

- **Weight BT 5M 300**
- **Waga BT 5M 300**
- **Тегло BT 5M 300**
- **Bara BT 5M 300**
- **Svoris BT 5M 300**
- **Váha BT 5M 300**

170 kg

- **Weight BT 5M 600**
- **Waga BT 5M 600**
- **Тегло BT 5M 600**
- **Bara BT 5M 600**
- **Svoris BT 5M 600**
- **Váha BT 5M 600**

Schema 10 **Schemat 10** **Схема 10** **Схема 10** **Schema 10** **Schéma 10**

		DUALINOX																		
		Ø																		
	fig.	80	100	130	150	160	180	200	230	250	300	350	400	450	500	550	600	650	700	750
D max.	1/2	3	3	3	3	3	3	3	3	3	3	2	2	2	2	2	2	2	2	2
Y max.		3	3	3	3	3	3	3	3	3	3	3	3	3	3	3	3	3	3	3

Fig. 1

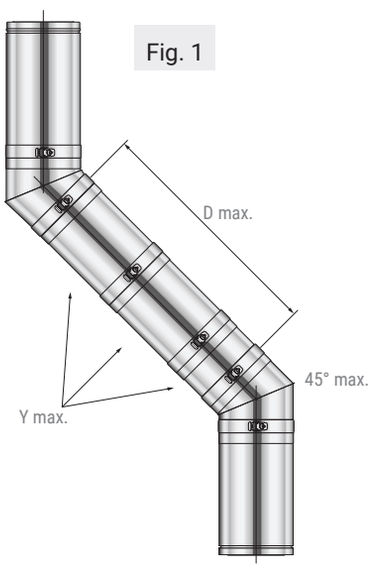

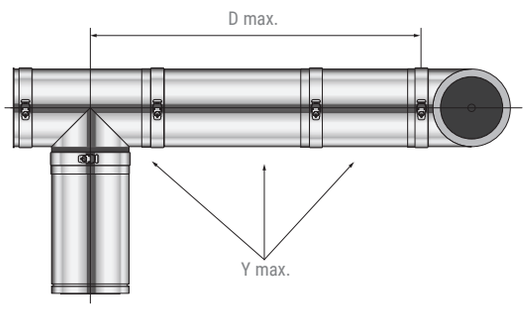

Fig. 2

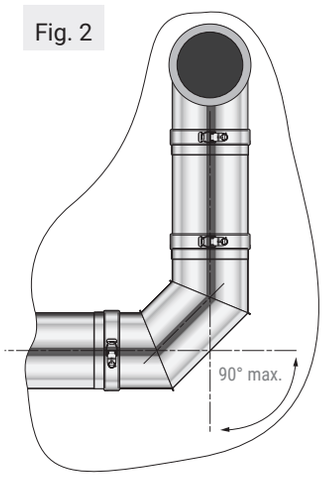

Schema 11 **Schemat 11** **Схема 11**
Схема 11 **Schema 11** **Schéma 11**

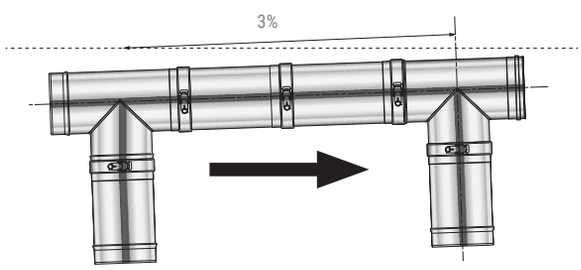

GB Exhaust direction – PL Kierunek spalin – BG Посока на дима – UA Напрямок диму – LT Dūmo kryptis– CZ Směr kouře

Schema 12 **Schemat 12** **Схема 12** **Схема 12** **Schema 12** **Schéma 12**

		DUALINOX																		
		Ø																		
	fig.	80	100	130	150	160	180	200	230	250	300	350	400	450	500	550	600	650	700	750
H max.	1, 1b, 2, 3, 3b	2	2	2	2	2	2	2	2	2	2	2	2	2	2	2	2	2	2	2
Y max.		2	2	2	2	2	2	2	2	2	2	2	2	2	2	2	2	2	2	2
H1 max.	4, 5	3	3	3	3	3	3	3	3	3	3	3	3	3	3	3	3	3	3	3

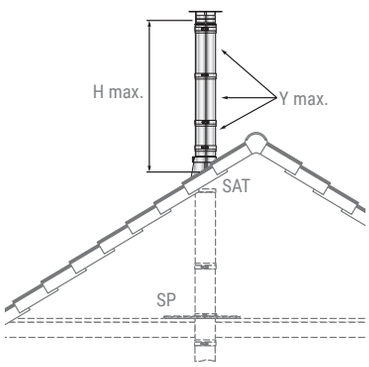

Fig. 1

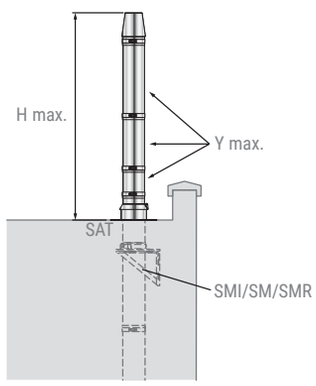

Fig. 1bis

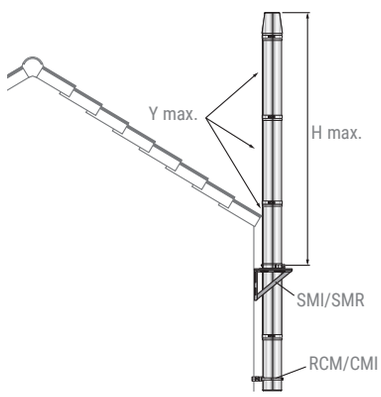

Fig. 2

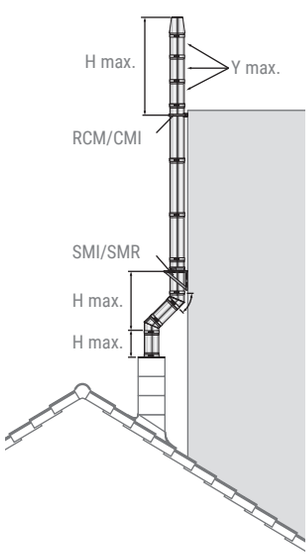

Fig. 3

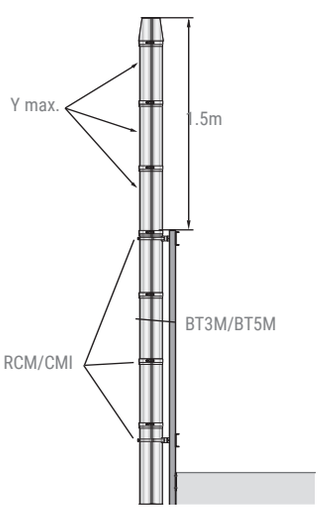

Fig. 3bis

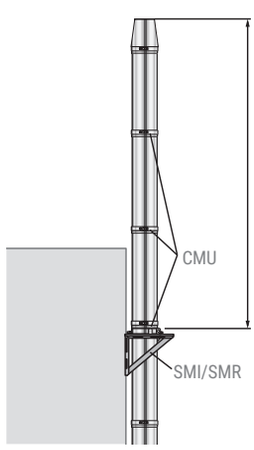

Fig. 4

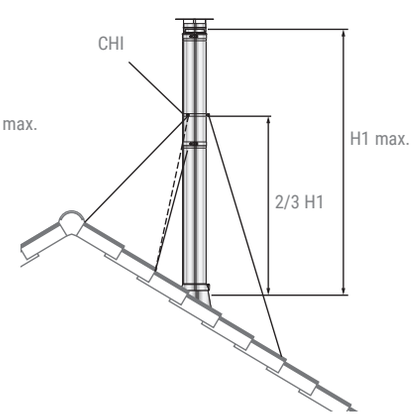

Fig. 5

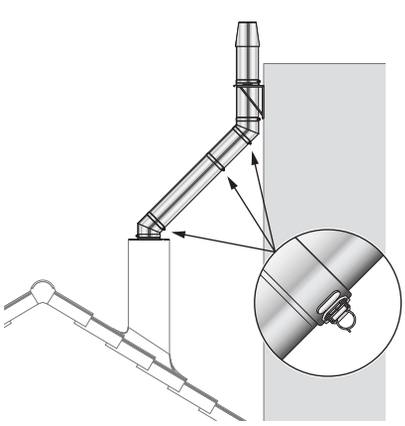

GB For any chimney systems installed externally with an offset, please ensure that the toggle clip of the locking and the welding of the flue are facing downwards.

PL Dla wszelkich systemów kominowych zainstalowanych na zewnątrz z przesunięciem, proszę upewnić się, że zapinka od obejmy i spaw rury kominowej są skierowane w dół.

BG За всички външни димоотводни системи, монтирани с отклонение, моля, уверете се, че ключалката за заключване и заварката надимохода са насочени надолу.

UA Для всіх зовнішніх систем димарів, встановлених з відхиленням, будь ласка, переконайтеся, що засувка замка та зварювання димоходу спрямовані вниз.

LT Visoms išorėje su poslinkiu įrengtoms kaminų sistemoms, prašome įsitikinti, kad užrakto užsegimo spaustukas ir kaminų vamzdyno suvirinimas yra nukreipti žemyn.

CZ U všech komínových systémů instalovaných venku s posunem se ujistěte, že západka zámku a svařování komínu jsou obráceny směrem dolů.

			DUALINOX																	
			Ø																	
		fig.	80	100	130	150	160	180	200	230	250	300	350	400	450	500	550	600	650	700	750
H max.	SMI	6	16	16	16	16	16	16	16	16	16	16	12	12	12	12	12	8	8	8	8
H max.	SMR		16	16	16	16	16	16	16	16	16	16	12	12	12	12	12	8	8	8	8
H max.	ED/EC	7	10	10	10	10	10	10	10	10	10	10	-	-	-	-	-	-	-	-	-
H max.	SMI	8	16	16	16	16	16	16	16	16	16	16	12	12	12	12	12	8	8	8	8
H max.	SMR		16	16	16	16	16	16	16	16	16	16	12	12	12	12	12	8	8	8	8

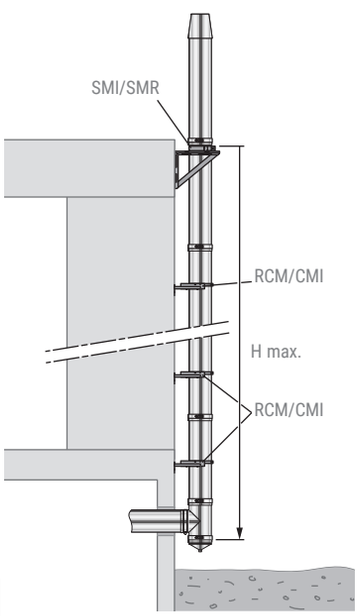

Fig. 6

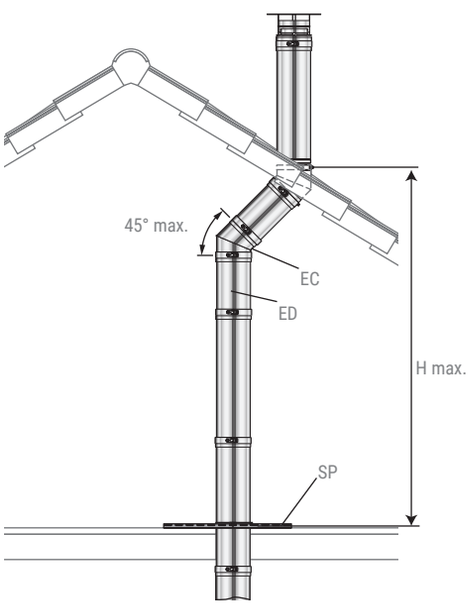

Fig. 7

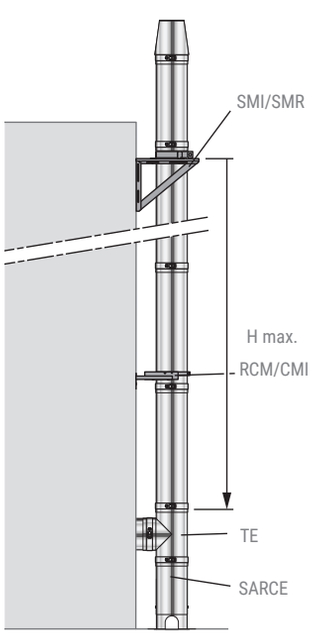

Fig. 8

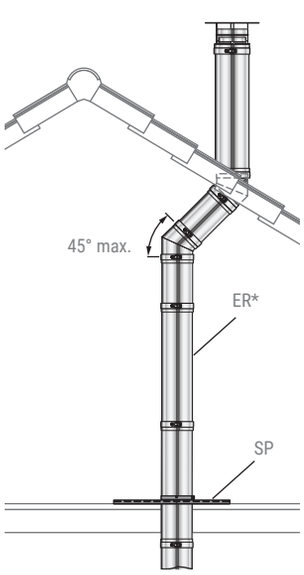

Fig. 9

*GB **Available sizes (200-250mm / 300-450mm)**
PL **Dostępne rozmiary (200-250mm / 300-450mm)**
BG **Налични размери (200-250 мм / 300-450 мм)**
UA **Доступні розміри (200-250мм / 300-450мм)**
LT **Galimi dydžiai (200-250 mm / 300-450 mm)**
CZ **Dostupné velikosti (200-250 mm / 300-450 mm)**

			DUALINOX																		
			Ø																		
		fig.	80	100	130	150	160	180	200	230	250	300	350	400	450	500	550	600	650	700	750
H max.	SMI	10	16	16	16	16	16	16	16	16	16	16	12	12	12	12	12	8	8	8	8
H max.	SMR 20-40cm		16	16	16	16	16	16	16	16	16	16	12	12	12	12	12	8	8	8	8
H max.	SMR 40-60 cm		-	-	8	8	8	8	8	8	8	8	8	8	8	6	6	6	6	6	6
H max.	SMR 60-80cm		-	-	8	8	8	8	8	8	8	8	8	8	8	6	6	6	6	6	6
H1 max.	RCM/CMI 5-20cm	10 bis	4	4	4	4	4	4	4	4	4	4	3	3	3	3	3	3	3	3	3
H1 max.	RCM 20-40cm 40-60cm		-	-	4	4	4	4	4	4	4	4	3	3	3	3	3	3	3	3	3
H max.	SP	11	10	10	10	10	10	10	10	10	10	10	10	10	10	10	10	10	10	10	10
H max.	SSR	12	12	12	12	12	12	12	12	12	12	12	8	8	8	8	8	8	8	8	8
H max.	SARCE	13	-	12	12	12	12	12	12	-	-	-	-	-	-	-	-	-	-	-	-
H max.	TE	14	16	16	16	16	16	16	16	16	16	16	12	12	12	12	12	12	12	12	12
H max.	EDTV	15	12	12	12	12	12	12	12	12	12	12	8	8	8	8	8	8	8	8	8

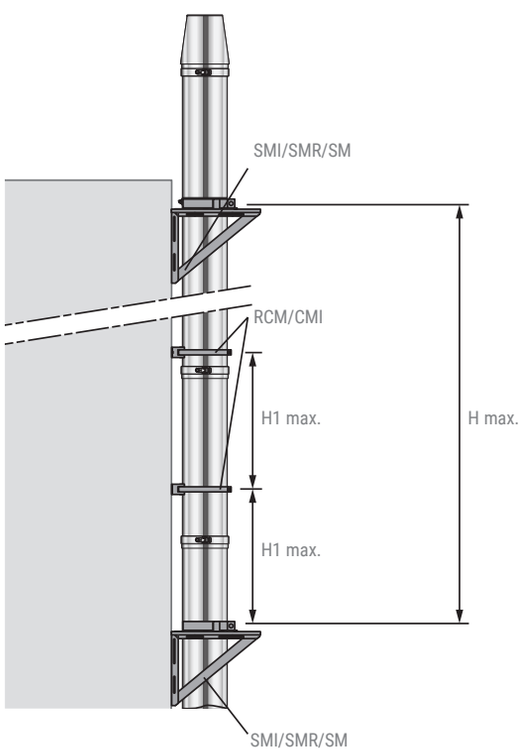

Fig. 10 : SMI/SMR/SM + Fig. 10 bis : RCM/CMI

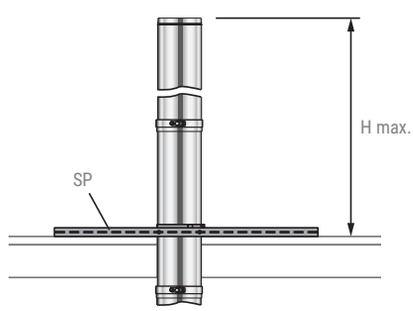

Fig. 11

Fig. 12

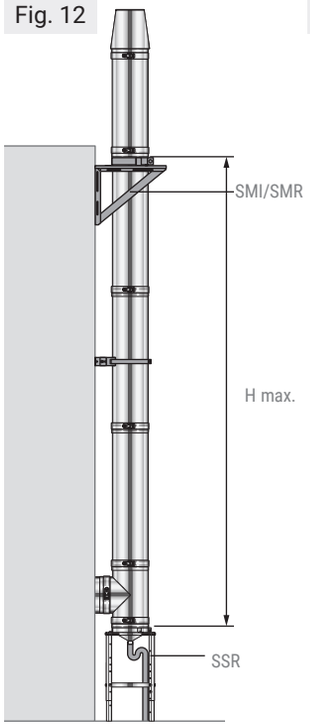

Fig. 13

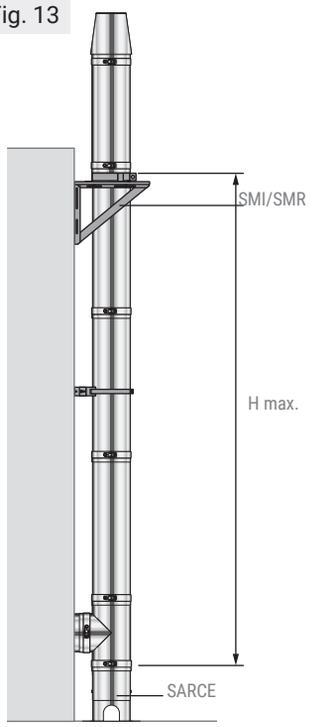

Fig. 14

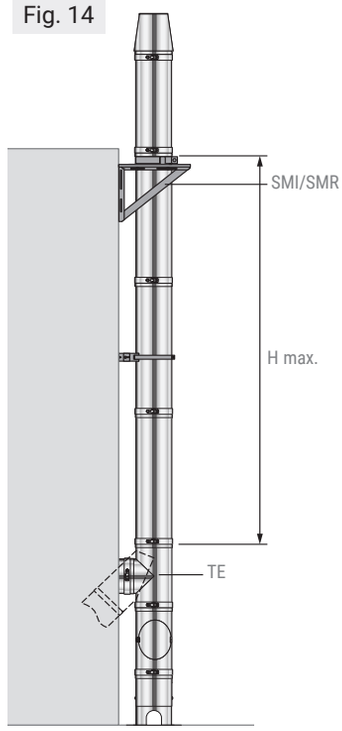

Fig. 15

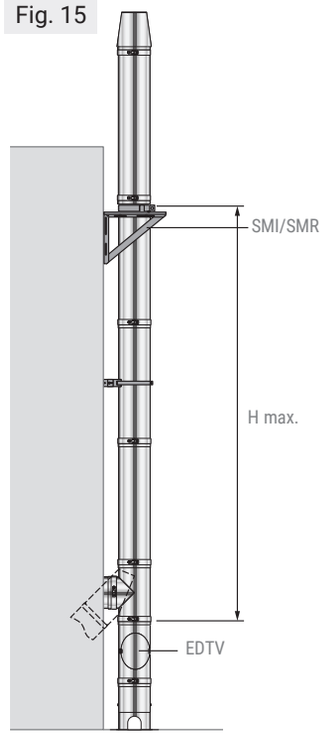

Solution for passive houses / Rozwiązanie dla domów pasywnych / Решение за пасивни къщи / Рішення для пасивних будинків / Sprendimas pasyviems namams / Řešení pro pasivní domy

GB Solution for ceiling (house with several floors) Solution – imposed in France by French Building Regs

PL Rozwiązanie dla sufitu (dom z kilkoma piętrami) - zgodne z francuskimi przepisami budowlanymi.

BG Решение за таван (къща с няколко етажа) - наложено във Франция от френските строителни нормативи.

UA Рішення для стелі (будинок з декількома поверхами) - встановлене в Франції французькими будівельними нормами.

LT Sprendimas dėl lubų (namas su keliais aukštais) - privalomas pagal Prancūzijos statybos taisykles.

CZ Řešení pro stropy (dům s několika podlažími) - uložené ve Francii francouzskými stavebními předpisy.

FRANCE

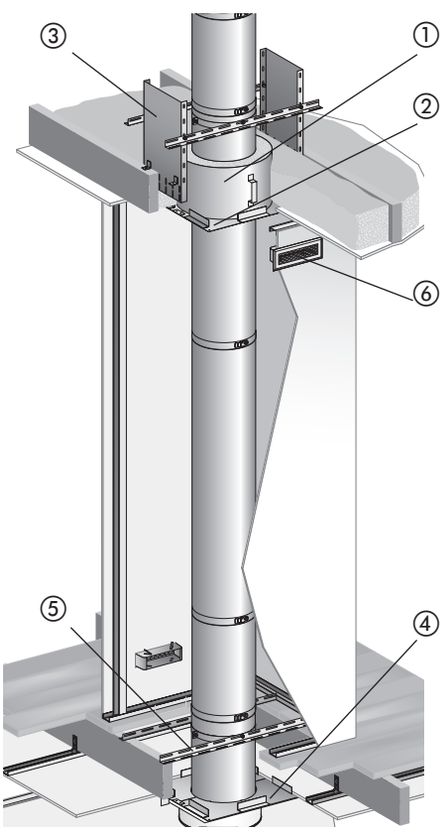

① COQISOL
② PDSE
③ CSR
④ PDSNV
⑤ SP
⑥ GVH

GB Solution for pitched ceiling

PL Rozwiązanie dla skośnego sufitu

BG Решение за преминаване през скатен покрив

UA Рішення для нахилу стелі

LT Sprendimas statmenam lubui

CZ Řešení pro šikmý strop

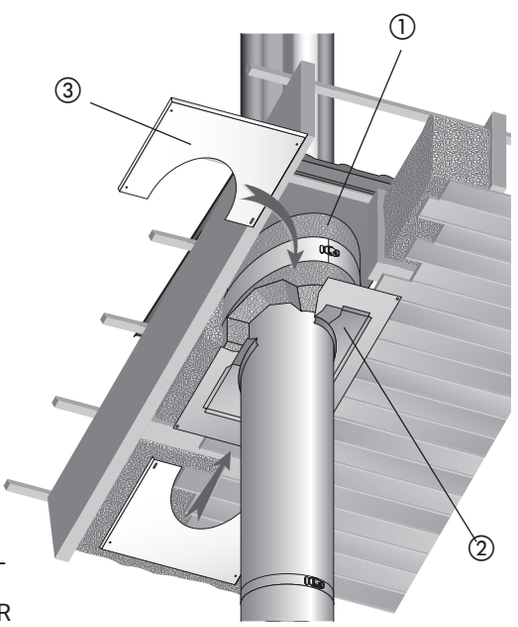

① COQISOL
② PDSER
③ PPPDSER

Solution for passive houses / Rozwiązanie dla domów pasywnych / Решение за пасивни къщи / Рішення для пасивних будинків/ Sprendimas pasyviems namams / Řešení pro pasivní domy

In the UK a chimney passing through an outside wall must have a non-combustible continuous wall sleeve surrounding the chimney passing through the wall. Ref FOURREAU_TZ

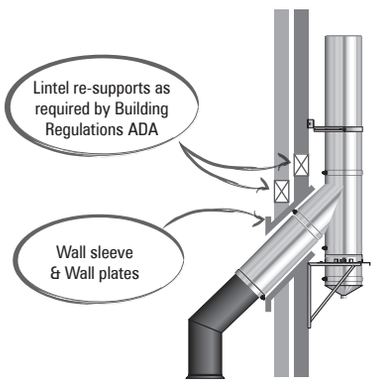

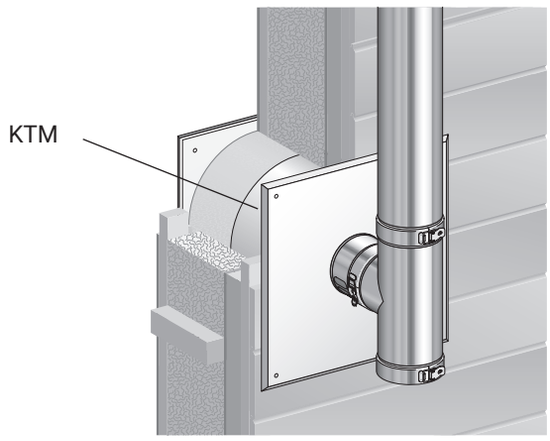

When passing through an external cavity wall:
•The Twinwall chimney section must be installed within a wall sleeve.
•If the wall is combustible, the Gxx dimension must be respected.
•In accordance with Building Regulations ADA clause 2C28, the size and position of a hole in the external supporting walls should not impair the stability of the walls, construction over openings should be adequately supported e.g. by use of a suitable proprietary builders lintel and or equal.
•When passing through a combustible wall the Gxx clearance to combustibles must be respected.

GB Solution for ceiling, "UK for Bungalow only"
PL Rozwiązanie dla sufitu
BG Решение за преминаване през стена
UA Рішення для горизонтальної стелі
LT Sprendimas dėl horizontalios lubų
CZ Řešení pro vodorovný strop

GB Solution for an outside vertical flue, UK for use with gas and oil appliances only; for solid fuel use the 45° Pitched ceiling COQISOL
PL Rozwiązanie dla zewnętrznego pionowego komina przechodzącego przez ścianę
BG Решение за външен вертикален комин, преминаващ през стена
UA Рішення для зовнішнього вертикального протрубу, який проходить через стіну
LT Sprendimas dėl išorinio vertikalaus vamzdžio, prasiskverbiančio pro sieną
CZ Řešení pro vnější svislý potrubní průchod stěnou

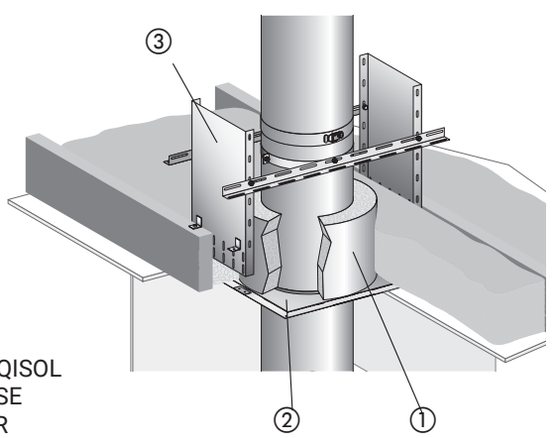

① COQISOL
② PDSE
③ CSR

Schema 13 **Schemat 13** **Схема 13** **Схема 13** **Schema 13** **Schéma 13**

	DUALINOX																		
	Ø																		
	80	100	130	150	160	180	200	230	250	300	350	400	450	500	550	600	650	700	750
T450	65 mm 50 mm*										115 mm			150 mm			300 mm		
T250	20 mm										30 mm			40 mm			80 mm		
T200	20 mm										30 mm			40 mm			80 mm		

*G50 is allowed when installed in a non-combustible endosure, please refer ro installation instructions for detail.
*G50 jest dozwolone przy instalacji w niepalnej obudowie, proszę zapoznać się z instrukcją instalacji w celu uzyskania szczegółów.
*G50 е разрешен, когато е монтиран в негорима обвивка, моля, вижте инструкциите за монтаж за подробности.
*G50 допускається при встановленні в негорючій зоні, будь ласка, зверніться до інструкції з монтажу для отримання більш детальної інформації.
*G50 leidžiama montuoti į nedegią apdailą, išsamios informacijos ieškokite ro montavimo instrukcijose.
*G50 je povolen při instalaci do nehořlavého krytu, podrobnosti naleznete v návodu k instalaci.

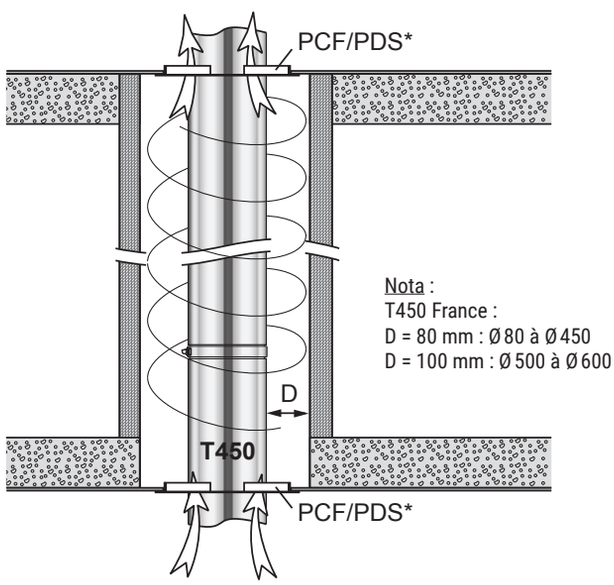

*GB **PDS for use in France and Belgium only**
PL **PDS do użytku wyłącznie we Francji i Belgii**
BG **PDS за използване само във Франция и Белгия**
UA **PDS тільки для використання у Франції та Бельгії**
LT **PDS naudoti tik Prancūzijoje ir Belgijoje**
CZ **PDS pouze pro použití ve Francii a Belgii**

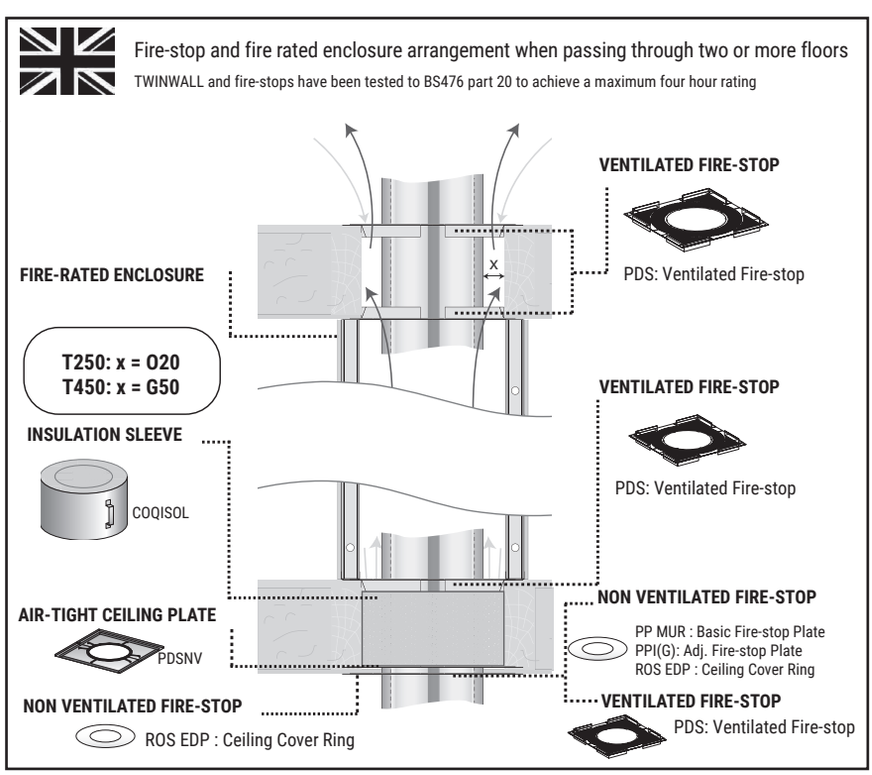

Schema 14 **Schemat 14** **Схема 14** **Схема 14** **Schema 14** **Schéma 14**

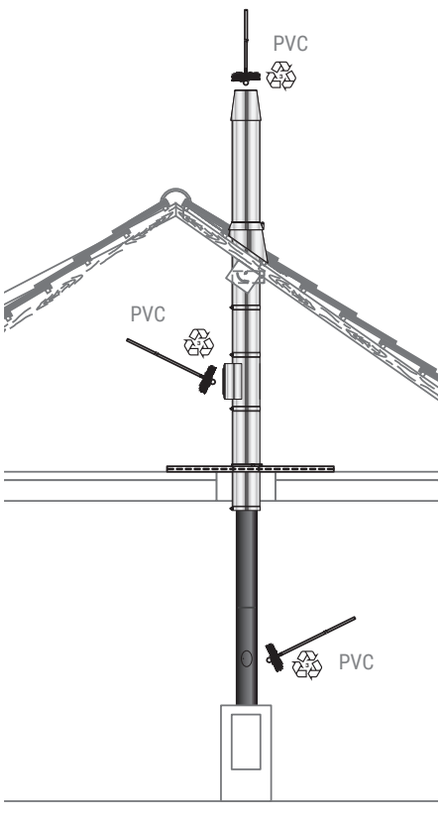

GB Optional according to local standards
PL Opcjonalne zgodnie z lokalnymi przepisami
BG По избор според местните стандарти
UA Необов'язково згідно з місцевими стандартами
LT Pasirenkama pagal vietos standartus
CZ Volitelné podle místních norem

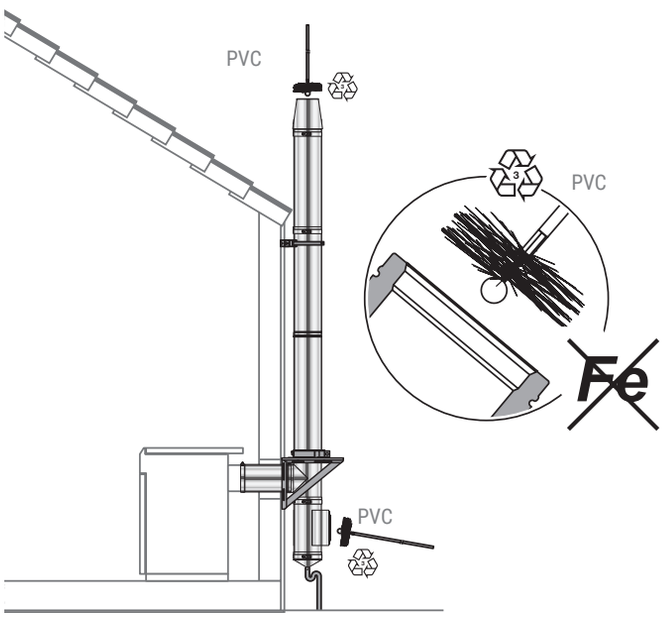

Schema 15 **Schemat 15** **Схема 15** **Схема 15** **Schema 15** **Schéma 15**

Nameplate | Typenschild
Tabliczka znamionowa
Wýrobní štítek

cheminées Poujoulat

Ø [mm] →	80-300	350-450	500-600	650-750
T200 P1 W 2 O	☐ 20	☐ 30	☐ 40	☐ 80
T250 N1 W 2 O	☐ 20	☐ 30	☐ 40	☐ 80
T450 N1 W 2 G	☐ 65	☐ 100	☐ 130	☐ 260
T450 N1 W 2 G	☐ 50*			

** in a non combustible enclosure | nicht brennbarer Behälter w obudowie z materiałów niepalnych | v nehořlavém obalu*

DUALINOX

Chimney | Schornstein
Komin | Komín
EN/BS 1443

CE
UK CA

Ø_____mm

Installer's name | Name des Installateurs
Nazwa instalatora | Údaje instalatéra

Address | Adresse | Adres | Adresa

Date installation | Datum Montage
Data instalacji | Datum instalace

Distance to combustible materials
Abstand zu brennbaren Werkstoffen
Odległość od materialów łatwopalnych
Vzdálenost od hořlavých materiálů

_____mm

Maintenance according to the applicable regulation | Instandhaltung nach gültigen Vorschriften
Przegląd według obowiązujących przepisów | Kontrola podle platných předpisú
This label shall neither be covered, nor be defaced | Dieses Anlagenschild soll weder bedeckt, noch unlesbar gemacht werden
Tabliczka znamionowa systemu ma być naklejona w widocznym miejscu | Systémový štítek musí být nalepen na viditelném místě

GB Type of flue (Schema 1)

Twin wall chimney, insulated by 25 mm high density mineral wool (DU), designed to exhaust from heating appliances for gas, oil and solid fuel (wood, pellets), at continuous temperatures up to 450 °C. In the UK 'DUALINOX' is also know as 'TWINWALL DUALINOX'

Designation according to EN 1856-1

- T450 (T200, T250) temperature level: Normal operating temperature not exceeding 450°C (200°C, 250°C)
- N1 pressure level: negative pressure chimney
- P1 pressure level: positive pressure chimney (up to 200 Pa)
- Resistance to condensate class: W ⟶ wet condensation.
- Corrosion resistance V2 = Test 2
- Inner wall : - L 50= steel grade: Mat No 1.4404 (AISI 316L)
  - Wall thickness 040=0,4mm
  - Wall thickness 050=0,5mm
  - Wall thickness 060=0,6mm
  - Wall thickness 080=0,8mm
- Minimum distance to combustible materials: G50, G65, G100, G150, G300 :
  G= sootfire resistant
  50 = distance from non-combustible material in a ventilated enclosure 50 mm */**.
  65 = distance from combustible materials 65 mm*.
  100 = distance from combustible materials 100 mm*.
  150 = distance from combustible materials 150 mm*.
  300 = distance from combustible materials 300 mm*.
- Minimum distance to combustible materials O20, O30, O40, O80
  O = not sootfire resistant
  20 = distance from combustible materials 20 mm*
  30 = distance from combustible materials 30 mm*
  40 = distance from combustible materials 40 mm*
  80 = distance from combustible materials 80 mm*

*National installation standard can prescribe a greater distance than the indicated one.**G50 is allowed when installed in a non-combustible ventilated enclosure.

Order of installation (Schema 2, 3)

POUJOULAT reference

Installation of components (Schema 4, 5, 6, 7)

WARNING – Protect yourself - Use the right equipment and correct tools!

Always wear safety glasses to protect your eyes against dust, flying objects, flash lights & UV. Always wear gloves to protect yourself against cuts, shocks, burns. Always test your stability before power works (tightening, traction…). Take care of your back during lifting operations (keep back straight and bend legs). Use an appropriate tool. Each tool is designed for a specific function. Do not use a tool for a use for which it isn't designed. Only the right tool provides safety, comfort and productivity. Never leave a tool unattended. When not in use, always close the tool or protect the blade to prevent injury from accidental contact.

Combining elements (Schema 8, 9)

Maximum distance between two elbows two tees (Schema 10)

D max. : Maximum distance between two elbows without suspension collar (in meters).
Y max. : Maximum number of lengths between two elbows

If larger than D max., add a support (CMI, CSC, etc.) every Y lengths.

Minimum pitch for the header (Schema 11)

Free standing height - H in meters (Schema 12)

Y max: Maximum number of lengths above of the last support.

Tensile strength - in meters (Schema 10)

Compressive strength - in meters (Schema 12)

Distance to combustible materials (Schema 13)

Protection by T450

If use in T450 and accidental contact possible protection is mandatory.

Maintenance (Schema 14)

Poujoulat recommends using cleaning brushes made of PVC or other similar material. Please do not use steel or wire brushes.

Requires the following label (Schema 15)

To be attached to or closed to the chimney. The essential information for installation on site is in this notice.
Other informations on these products are available in the brochure, price list and on our website. In the customer's interest, Poujoulat retains the right to make changes to their range of product in order to improve them in accordance with technical developments.

PL Typ komina (Schemat 1)

Dwuścienny system kominowy izolowany prasowaną wełną mineralną o grubości 25 mm (DU), przeznaczony do odprowadzania spalin z urządzeń grzewczych na gaz, olej opałowy oraz paliwa stałe (drewno, pelet), przy ciągłej temperaturze do 450°C.

Oznaczenie zgodnie z normą EN 1856-1

- T450 (T200, T250) poziom temperatury: Normalna temperatura pracy nie przekracza 450°C (200°C, 250°C)
- N1 poziom ciśnienia: komin pracuje w podciśnieniu
- Poziom ciśnienia P1: nadciśnienie komina (do 200 Pa)
- Odporność na działanie kondensatu klasa: W ⟶ mokry tryb pracy.
- Odporność na korozję V2 = Test 2
- Ściany wewnętrzne: - L 50 = stal: Mat nr 1.4404 (AISI 316L)
  - Grubość ściany 040 = 0,4 mm
  - Grubość ściany 050 = 0,5 mm
  - Grubość ściany 060 = 0,6mm
  - Grubość ściany 080 = 0,8mm
- Minimalna odległość od materiałów palnych: G65, G100, G150, G300:
  G = odporny na pożar sadzy
  65 = odległość od materiałów palnych 65 mm *.
  100 = odległość od materiałów palnych 100 mm *.
  150 = odległość od materiałów palnych 150 mm *.
  300 = odległość od materiałów palnych 300 mm *.
- Minimalna odległość od łatwopalnych materiałów, O20, O30, O40, O80:
  O = nie odporny na pożar sadzy
  20 = odległość od materiałów palnych 20 mm *
  30 = odległość od materiałów palnych 30 mm *
  40 = odległość od materiałów palnych 40 mm *
  80 = odległość od materiałów palnych 80 mm *

* Lokalne przepisy instalacyjne mogą określać większą odległość niż wskazana.

Kolejność instalacji (Schemat 2, 3)

Odniesienie do POUJOULAT

Montaż komponentów (Schemat 4, 5, 6, 7)

UWAGA! – Chroń siebie – Używaj odpowiedniego sprzętu i właściwych narzędzi!

Podczas wszystkich prac zawsze nosić okulary ochronne (na wypadek wystrzałów wiórów, odprysków lub pyłu, błysków, promieniowania UV...). Podczas wszystkich prac zawsze nosić rękawice, aby chronić się przed skaleczeniami, uderzeniami lub oparzeniami. Przed wykonaniem prac wymagających siły (dokręcanie, ciągnięcie...) upewnij się, że masz stabilną pozycję. Nie używaj narzędzi do prac, do których nie są przeznaczone. Tylko odpowiednie narzędzia zapewnią bezpieczeństwo, komfort i efektywność.
Gdy narzędzia nie są używane, zawsze należy je zamknąć lub zabezpieczyć ostrza, aby uniknąć przypadkowego kontaktu i urazów.

Łączenie elementów (Schemat 8, 9)

Maksymalna odległość między dwoma łukami lub elementami łączącymi (Schemat 10)

D max.: Maksymalna odległość między dwoma kolanami bez podparcia (w metrach)
Y max.: Maksymalna liczba odcinków między dwoma kolanami.
Jeśli jest większa niż D max, proszę dodać wsporniki (CMI, CSC itp.) co długość Y.

Minimalny spadek czopucha (podłączenie do komina) (Schemat 11)

Wysokość wolnostojąca - H w metrach (Schemat 12)

Y max.: Maksymalna ilość elementów prostych powyżej ostatniego wspornika / przejścia dachowego.

Wytrzymałość na rozciąganie - w metrach (Schemat 10)

Wytrzymałość na ściskanie - w metrach (Schemat 12)

Odległość od materiałów łatwopalnych (Schemat 13)

Ochrona przez T450

W przypadku użycia w T450 i możliwości przypadkowego kontaktu, ochrona jest obowiązkowa.

Konserwacja (Schemat 14)

Poujoulat zaleca używanie szczotek czyszczących z PVC lub innego podobnego materiału. Proszę nie używać szczotek stalowych i drucianych.

Wymaga następującej etykiety (Schemat 15)

Etykieta znamionowa musi być umieszczona na (lub w pobliżu) zainstalowanym kominie. Niezbędne informacje dotyczące montażu na miejscu znajdują się w tej instrukcji. Inne informacje na temat tych produktów można znaleźć w broszurze, cenniku oraz na naszej stronie internetowej. W interesie klienta, firma Poujoulat zastrzega sobie prawo do wprowadzania zmian w swojej gamie produktów w celu ich ulepszenia zgodnie z postępem technicznym.

BG Тип на димоотвод (Схема 1)

Двустенен комин, изолиран с 25 мм минерална вата с висока плътност (DU), предназначен за отвеждане на отработените газове от отоплителни уреди на газ, нафта и твърдо гориво (дърва, пелети) при постоянни температури до 450 °C.
В Обединеното кралство "DUALINOX" е познат и като "TWINWALL DUALINOX".

Означение според EN 1856-1

- T450 (T160, T200, T250) ниво на температура: нормална работна температура, която не надвишава 450ºC (160ºC, 200ºC, 250ºC)
- N1 ниво на налягане: комин с отрицателно налягане (естествена тяга)
- P1 ниво на налягане: комин с положително налягане (до 200 Pa)
- Клас устойчивост на кондензация: W = мокър ⟶ конденз
- Устойчивост на корозия V2 = Тест 2
- Вътрешна стена:
  L 50 = стоманен клас: Мат. № 1.4404 (AISI 316L)
  Дебелина на стената 040 = 0,4 мм
  Дебелина на стената 050 = 0,5 мм
  Дебелина на стената 060 = 0,6 мм
- Минимално разстояние до горими материали: G50, G75, G100:
  G= устойчив на сажди при пожар
  50 = разстояние от горими материали 50 мм*
  75 = разстояние от горими материали 75 мм*
  100 = разстояние от горими материали 100 мм*
- Минимално разстояние до горими материали O20, O30, O40
  O = неустойчив на сажди при пожар
  20 = разстояние от горими материали 20 мм*
  30 = разстояние от горими материали 30 мм*
  40 = разстояние от горими материали 40 мм*

*Националният стандарт за инсталация може да предпише по-голямо разстояние от посоченото.

Ред на монтаж (Схема 2, 3)

Последователност на монтаж

Монтаж на компоненти (Схема 4, 5, 6, 7)

ПРЕДУПРЕЖДЕНИЕ – Защитете себе си - Използвайте правилната екипировка и подходящи инструменти!

Винаги носете защитни очила, за да предпазите очите си от прах, летящи предмети, искри и УВ лъчи. Винаги носете ръкавици, за да се предпазите от рязане, удари, изгаряния. Винаги проверявайте стабилността си преди да използвате силови инструменти (затягане, теглене...). Пазете гърба си по време на повдигане (държете гърба прав и огънете краката). Използвайте подходящ инструмент.
Всеки инструмент е предназначен за конкретна функция. Не използвайте инструмент за цел, за която не е предназначен. Само правилният инструмент осигурява безопасност, комфорт и продуктивност. Никога не оставяйте инструмент без надзор. Когато не го използвате, винаги затворете инструмента или защитете острието, за да предотвратите наранявания от случаен контакт.

Комбиниране на елементи (Схема 8, 9)

Максимално разстояние между два колена или две Т-образни връзки (Схема 10)

D max. : Максимално разстояние между две колена без окачване (в метри)
Y max. : ММаксимален брой сегменти между две колена

Ако е по-голямо от D max., добавете опора (CMI, CSC и др.) на всеки Yсегменти.

Минимален наклон за колектора (Схема 11)

Свободна стояща височина - H в метри (Схема12)

Y max: Максимален брой сегменти над последната подпора / фланец

Якост на опън - в метри (Схема 10)

Якост на натиск - в метри (Схема 12)

Разстояние до горими материали (Схема 13)

Защита с Т450

При използване в Т450 и възможност за случаен контакт, защитата е задължителна.

Поддръжка (Схема 14)

Poujoulat препоръчва да се използват четки за почистване, изработени от PVC или друг подобен материал.
Моля, не използвайте стоманени или телени четки.

Изисква се следният етикет (Схема15)

Да бъде прикрепен до или близо до комина.
Основната информация за монтаж на място е в това уведомление. Друга информация за тези продукти можете да намерите в брошурата, ценовата листа и на нашия уебсайт.
В интерес на клиента, Poujoulat запазва правото си да прави промени в своята гама продукти, за да ги подобри в съответствие с техническите развития.

UA

Тип димаря (Схема 1)

Двостінний димохід, ізольований 25 мм мінеральної вати високої щільності (DU), призначений для відведення відпрацьованих газових, мазутних і твердих паливних приладів (дрова, пелети) при температурі до 450 °C.
У Великобританії "DUALINOX" також відомий як "TWINWALL DUALINOX

Позначення відповідно до EN 1856-1

- T450 (T160, T200, T250) рівень температури: нормальна робоча температура не перевищує 450° C (160°C, 200°C, 250°C)
- Рівень тиску N1: димар з від'ємним тиском
- Рівень тиску P1: димар з позитивним тиском (до 200 Па)
- Клас стійкості до конденсату: W = вологий ⟶ конденсат.
- Стійкість до корозії V2 = Тест 2
- Внутрішня стінка:
  L 50 = марка сталі: Mat No 1.4404 (AISI 316L)
  Товщина стінки 040 = 0,4 мм
  Товщина стінки 050 = 0,5 мм
  Товщина стінки 060 = 0,6 мм
- Мінімальна відстань до горючих матеріалів: G50, G75, G100:
  G = стійкий до засмічення від сажі
  50 = відстань від горючих матеріалів 50 мм*
  75 = відстань від горючих матеріалів 75 мм*
  100 = відстань від горючих матеріалів 100 мм*
- Мінімальна відстань до горючих матеріалів O20, O30, O40
  O = не стійкий до засмічення від сажі
  20 = відстань від горючих матеріалів 20 мм*
  30 = відстань від горючих матеріалів 30 мм*
  40 = відстань від горючих матеріалів 40 мм*

* Національний стандарт установки може передбачати більшу відстань, ніж вказано.

Порядок встановлення (Схема 2, 3)

Посилання POUJOULAT

Встановлення компонентів (Схема 4, 5, 6, 7)

ПОПЕРЕДЖЕННЯ – Захистіть себе - Використовуйте належне обладнання та правильні інструменти!
Завжди носіть окуляри для захисту очей від пилу, польоту об'єктів, спалахів світла та ультрафіолету. Завжди носіть рукавички, щоб захистити себе від порізів, ударів, опіків.
Завжди перевіряйте свою стійкість перед роботами з використанням сили (затягування, тяга...). Піклуйтеся про спину під час підйомних операцій (тримайте спину прямо і згинайте ноги). Використовуйте відповідний інструмент.
Кожен інструмент призначений для конкретної функції.
Не використовуйте інструмент для цілей, для яких він не призначений. Тільки правильний інструмент забезпечує безпеку, комфорт та продуктивність.
Ніколи не залишайте інструмент без нагляду.
Коли він не використовується, завжди закривайте інструмент або захищайте лезо, щоб уникнути травм від випадкового контакту.

Комбінування елементів (Схема 8, 9)

Максимальна відстань між двома відводами два трійники (Схема 10)

D макс. : Максимальна відстань між двома відводами без підвісного кільця (в метрах)
Y макс. : Максимальна кількість відрізків між двома відводами

Якщо більше, ніж D макс., додати підтримку (CMI, CSC, і т.д.) через кожні Y відрізків.

Мінімальний нахил для заголовка (Схема 11)

Вільностояча висота - H в метрах (Схема 12)

Y макс: Максимальна кількість відрізків вище останньої підтримки / прокладки

Міцність на розтяг - в метрах (Схема 10)

Стискальна міцність - в метрах (Схема 11)

Відстань до горючих матеріалів (Схема 13)

Захист за допомогою Т450

Якщо використовується при Т450 та можливий випадковий контакт, захист є обов'язковим.

Обслуговування (Схема 14)

Poujoulat рекомендує використовувати щітки для чищення з ПВХ або іншого подібного матеріалу. Не використовуйте сталеві або дротяні щітки.

Потребує наступної мітки (Схема 15)

Прикріплюється до димаря або розміщується поруч з ним. Основна інформація для встановлення на місці знаходиться в цьому повідомленні. Інша інформація про ці продукти доступна у брошурі, прайс-листі та на нашому веб-сайті. З метою покращення продукції відповідно до технічного прогресу, компанія Poujoulat залишає за собою право вносити зміни у свій асортимент продукції в інтересах клієнтів.

LT Kaminų tipas (Schema 1)

Dviejų sienelių kaminas, izoliuotas 25 mm didelio tankio mineraline vata (DU), skirtas dujoms, alyvai ir kietajam kurui (medienai, granulėms) skirtiems šildymo prietaisams, kurių nuolatinė temperatūra siekia 450 °C, išleisti. Jungtinėje Karalystėje "DUALINOX" taip pat žinomas kaip "TWINWALL DUALINOX".

Pažymėjimas pagal EN 1856-1

- T450 (T160, T200, T250) temperatūros lygis: įprastinė eksploatacijos temperatūra neviršija 450ºC (160ºC, 200ºC, 250ºC)
- N1 slėgio lygis: neigiamo slėgio kaminas
- P1 slėgio lygis: teigiamo slėgio kaminas (iki 200 Pa)
- Atsparumo kondensacijai klasė: W = drėgna ⟶ kondensacija.
- Atsparumas korozijai V2 = Testas 2
- Vidinė siena:
  L 50 = plieno kokybė: Medž. Nr. 1.4404 (AISI 316L)
  Sienos storis 040 = 0,4 mm
  Sienos storis 050 = 0,5 mm
  Sienos storis 060 = 0,6 mm
- Minimalus atstumas iki degių medžiagų: G50, G75, G100:
  G = atsparus suodžių gaisrui
  50 = atstumas nuo degių medžiagų 50 mm*
  75 = atstumas nuo degių medžiagų 75 mm*
  100 = atstumas nuo degių medžiagų 100 mm*
- Minimalus atstumas iki degių medžiagų O20, O30, O40
  O = neatsparus suodžių gaisrui
  20 = atstumas nuo degių medžiagų 20 mm*
  30 = atstumas nuo degių medžiagų 30 mm*
  40 = atstumas nuo degių medžiagų 40 mm*

*Nacionalinė montavimo norma gali nustatyti didesnį atstumą nei nurodytas.

Montavimo tvarka (Schema 2, 3)

POUJOULAT nuoroda

Komponentų montavimas (Schema 4, 5, 6, 7)

ĮSPĖJIMAS – Saugokitės - Naudokite tinkamą įrangą ir teisingus įrankius!
Visada dėvėkite apsauginius akiniai, kad apsaugotumėte akis nuo dulkių, skraidančių objektų, mirksinčių šviesų ir ultravioletinių spindulių. Visada dėvėkite pirštines, kad apsaugotumėte save nuo pjūvių, smūgių ir nudegimų. Visada patikrinkite savo stabilumą prieš atliekant elektros darbus (sukirpimą, tempimą ir kt.). Rūpinkitės savo nugara keldami krovinius (laikykite nugara tiesia ir sulenkdami kojas). Naudokite tinkamą įrankį. Kiekvienas įrankis yra sukurtas tam tikrai funkcijai. Nenaudokite įrankio jam nenumatytam tikslui.
Tik tinkamas įrankis užtikrina saugumą, komfortą ir produktyvumą. Niekada nepalikite įrankio be priežiūros. Kai nebe naudojate, visada uždarykite įrankį arba apsaugokite ašmenį, kad išvengtumėte atsitiktinio sužeidimo.

Elementų derinimas (Schema 8, 9)

Maksimalus atstumas tarp dviejų kelių dviejų šakų (Schema 10)

D max. : Maksimalus atstumas tarp dviejų kelių be pakabinimo žiedo (metrais)
Y max. : Maksimalus kelių skaičius tarp dviejų šakų
Jei tai didesnis nei D max., pridėkite atramą (CMI, CSC ir kt.) kiekvieną Y ilgumą.

Minimalus nuolydis viršuje (Schema 11)

Laisvai stovintis aukštis - H metrais (Schema 12)

Y max: Maksimalus kelių skaičius virš paskutinės atramos / išorinės dangos

Temptiesios jėgos - metrais (Schema 10)

Suspaudimo stiprumas - metrais (Schema 12)

Atstumas iki degių medžiagų (Schema 13)

Apsaugos naudojant T450

Jei naudojama T450 ir atsitiktinis kontaktas yra įmanomas, apsauga yra privaloma.

Priežiūra (Schema 14)

Poujoulat rekomenduoja naudoti valymo šepečius, pagamintus iš PVC ar kitos panašios medžiagos. Nenaudokite plieninių ar vielinių šepečių.

Reikalinga ši etiketė (Schema 15)

Turi būti pritvirtinta prie kaminų arba uždaryta prie jų.
Svarbi informacija apie diegimą vietoje yra šioje informacijoje. Kitos informacijos apie šiuos produktus galima rasti brošiūroje, kainoraštyje ir mūsų svetainėje. Siekiant kliento naudos, Poujoulat pasilieka teisę atlikti produktų asortimento pakeitimus siekiant juos patobulinti atsižvelgiant į techninę pažangą.

CZ Typ kouřovodu (Schéma 1)

Dvoustěnný komín, izolovaný 25 mm minerální vlny s vysokou hustotou (DU), určený k odvodu spalin z topných zařízení na plyn, olej a tuhá paliva (dřevo, pelety), při trvalých teplotách do 450 °C. Ve Spojeném království je "DUALINOX" známý také jako "TWINWALL DUALINOX".

Označení podle EN 1856-1

- Teplotní třída T450 (T160, T200, T250): běžná provozní teplota nepřesahující 450ºC (160ºC, 200ºC, 250ºC)
- Tlaková třída N1: kouřovod se záporným tlakem
- Tlaková třída P1: kouřovod s kladným tlakem (do 200 Pa)
- Třída odolnosti vůči kondenzátu: W = vlhký ⟶ kondenzát
- Odolnost proti korozi V2 = Test 2
- Vnitřní stěna:
  L 50 = ocelová třída: Mat. č. 1.4404 (AISI 316L)
  Tloušťka stěny 040 = 0,4 mm
  Tloušťka stěny 050 = 0,5 mm
  Tloušťka stěny 060 = 0,6 mm
- Minimální vzdálenost od hořlavých materiálů: G50, G75, G100:
  G = odolný proti vznícení sazí
  50 = vzdálenost od hořlavých materiálů 50 mm*
  75 = vzdálenost od hořlavých materiálů 75 mm*
  100 = vzdálenost od hořlavých materiálů 100 mm*

- Minimální vzdálenost od hořlavých materiálů O20, O30, O40:
  O = neodolný proti vznícení sazí
  20 = vzdálenost od hořlavých materiálů 20 mm*
  30 = vzdálenost od hořlavých materiálů 30 mm*
  40 = vzdálenost od hořlavých materiálů 40 mm*

*Národní instalační norma může stanovit větší vzdálenost než je uvedena.

Pořadí instalace (Schéma 2, 3)

POUJOULAT odkaz

Instalace komponentů (Schéma 4, 5, 6, 7)

VAROVÁNÍ – Ochráníte sebe – Používejte správné vybavení a správné nástroje!
Vždy nosíte ochranné brýle, abyste chránili své oči před prachem, létajícími objekty, záblesky světel a UV zářením. Vždy nosíte rukavice, abyste se chránili před řezy, elektrickými šoky a popáleninami. Před provedením práce se silovými nástroji vždy otestujte svou stabilitu (utahování, tahání...). Při zvedání těžkých předmětů dbáte na svá záda (držte záda rovně a ohněte nohy). Používejte vhodný nástroj. Každý nástroj je navržen pro konkrétní účel. Nepoužívejte nástroj k účelu, pro který není určen. Pouze správný nástroj poskytuje bezpečnost, pohodlí a produktivitu. Nikdy nechávejte nástroj bez dozoru.
Po skončení používání vždy zavřete nástroj nebo ochraňte čepel, abyste předešli zranění způsobenému náhodným kontaktu.

Kombinování prvků (Schéma 8, 9)

Maximální vzdálenost mezi dvěma kolínky dvěma odpadními tvarovkami (Schéma 10)

D max. : Maximální vzdálenost mezi dvěma kolínky bez závěsné manžety (v metrech)
Y max. : Maximální počet délek mezi dvěma kolínky.
Pokud je větší než D max., přidejte podporu (CMI, CSC atd.) každých Y délek.

Minimální sklon pro odtokovou svodnici (Schéma 11)

Výška volně stojícího zařízení - H v metrech (Schéma12)

Y max: Maximální počet délek nad poslední podporou / plechem

Tahová pevnost - v metrech (Schéma 10)

Smyková pevnost - v metrech (Schéma 12)

Vzdálenost od hořlavých materiálů (Schéma 13)

Ochrana pomocí T450

Pokud je použití v T450 a existuje možnost náhodného kontaktu, ochrana je povinná.

Údržba (Schéma 14)

Poujoulat doporučuje používat čisticí kartáče z PVC nebo jiného podobného materiálu. Nepoužívejte ocelové nebo drátěné kartáče.

Vyžaduje následující štítek (Schéma 15)

Má být připojen nebo umístěn u komína. Základní informace pro instalaci na místě jsou uvedeny v tomto upozornění. Další informace o těchto výrobcích jsou k dispozici v brožuře, ceníku a na našich webových stránkách. Zákazníkům v zájmu si Poujoulat vyhrazuje právo na změny v sortimentu výrobků za účelem jejich zlepšení v souladu s technickým vývojem.