PLPS000124 / 2024-S01

# BI-PELLET Ø 80/130 - 100/150

# INSTALLATION INSTRUCTIONS / INSTRUKCJA MONTAŻU


**UNITED KINGDOM**
POUJOULAT (UK) LTD
Unit 1a Quadrum Park
Old Portsmouth Road
GU3 1LU Guilford / SURREY
Tel. +44 (0) 1483 461 700
sales@poujoulat.co.uk
www.poujoulat.co.uk

**POLSKA**
POUJOULAT Sp. z o.o.
ul. Olszankowa 45
05-120 Legionowo
Tel. +48 22 774 06 25
biuro@poujoulat.pl
www.poujoulat.pl

**BULGARIA / България**
POUJOULAT BG Partner
TERRATHERM Ltd
Todor Kableshkov Str 61
1680 Sofia
Tel. +35928569174
terratherm@abv.bg
www.terratherm-bg.com

**UKRAINE / Україна**
POUJOULAT Sp. z o.o.
ul. Olszankowa 45
05-120 Legionowo
Tel. +48 22 774 06 25
biuro@poujoulat.pl
www.poujoulat.pl

**LITHUANIA / LIETUVA**
POUJOULAT LT Partner
TOLVITA
Verkių gatvė 36
09109 Vilnius
Tel. +37061610473
info@tolvita.lt
www.tolvita.lt

**CZECH REPUBLIC / ČESKÁ REPUBLIKA**
POUJOULAT CZ Partner
SKORSTEN CZ, s.r.o.
Mstětická 105,
250 88 Čelákovice
tel: +420 326 723 004
e-mail: info@poujoulat.cz
www.poujoulat.cz


**Schema 1** **Schemat 1** **Схема 1** **Схема 1** **Schema 1** **Schéma 1**

| BI-PELLET<br>EN 14989-2:2007 | N° certificate / certyfikat / сертификат / сертифікат / sertifikatas / certifikát | Date / Data / данни / дані / Duomenys / Data | Ø | Designation / Oznaczenie / Наименование / Призначення / Pavadinimas / Označení |
|---|---|---|---|---|
| Concentric chimney system / Koncentryczny system kominowy / Концентрична коминна система / Концентрична димохідна система / Koncentrinė kaminų sistema / Koncentrický komínový systém | 0071-CPR-33902 | 2018 | 80-130<br>100-150<br>130-200 | T450 N1 W V2 L50040 G100 |

**Schema 2** **Schemat 2** **Схема 2**
**Схема 2** **Schema 2** **Schéma 2**

GB Chimney vertical
PL Komin pionowy
BG Вертикален комин
UA Вертикальний димар
LT Vertikalus kaminas
CZ Vertikální komín

① AP
② TE
③ EDPA H / SSR
④ FLXNG / ED 60 ASPN
⑤ ED / EC
⑥ PDSNV
⑦ SP (10 m max.)
⑧ SAT
⑨ EBU / TRU / EOA / EOU
⑩ SIT / SIA
⑪ SIO
⑫ STC / STR / OPTI / US / USR
⑬a ED
⑬b CTIV

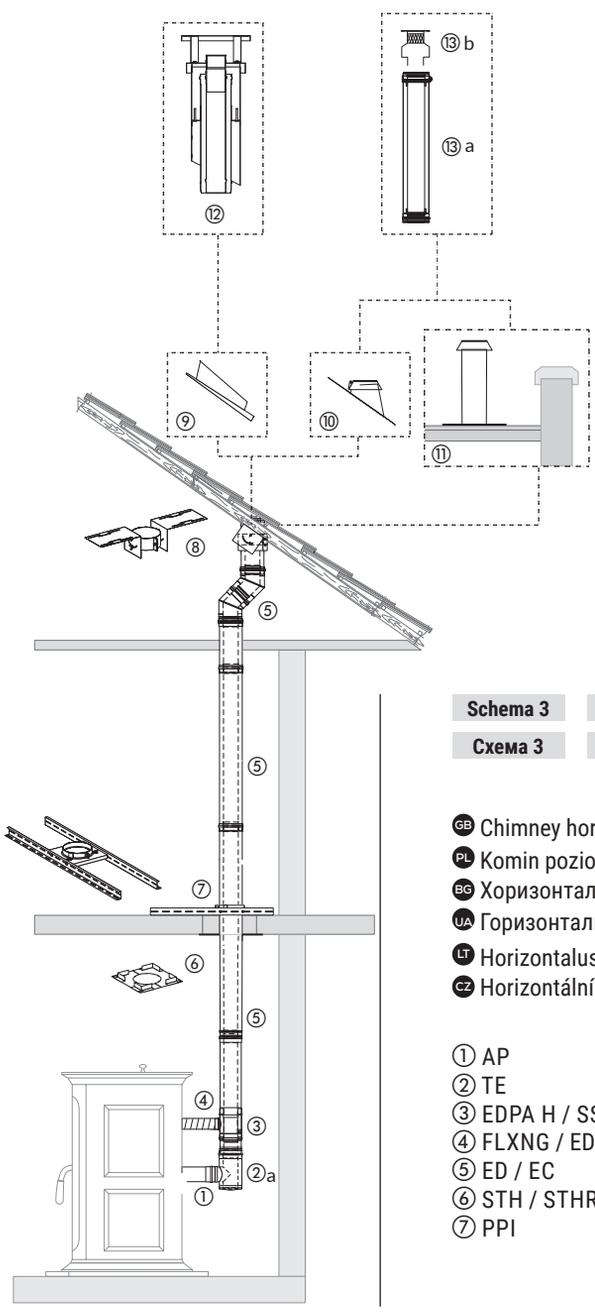


**Schema 3** **Schemat 3** **Схема 3**
**Схема 3** **Schema 3** **Schéma 3**

NIE DOZWOLONE W POLSCE
PL

GB Chimney horizontal
PL Komin poziomy
BG Хоризонтален комин
UA Горизонтальний димар
LT Horizontalus kaminas
CZ Horizontální komín

① AP
② TE
③ EDPA H / SSR
④ FLXNG / ED 60 ASPN
⑤ ED / EC
⑥ STH / STHR
⑦ PPI

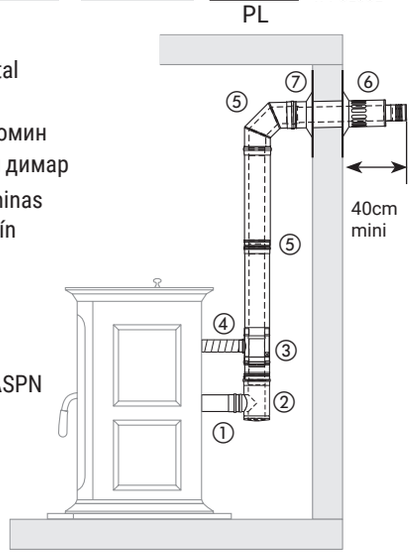


FR
BAC DE TRI

**Schema 4** | **Schemat 4** | **Схема 4**
**Схема 4** | **Schema 4** | **Schéma 4**

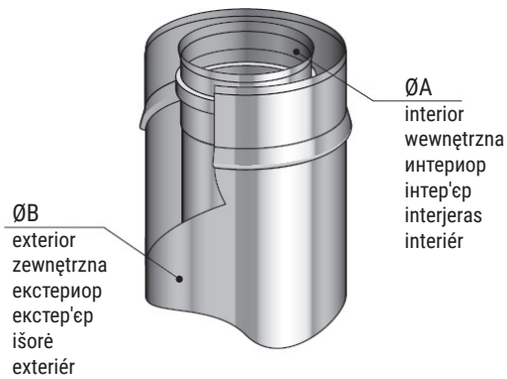


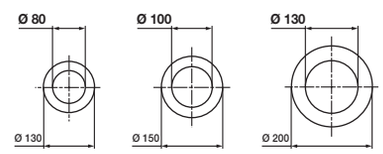


| | | | |
|---|---|---|---|
| ØA | 80 | 100 | 130 |
| ØB | 130 | 150 | 200 |

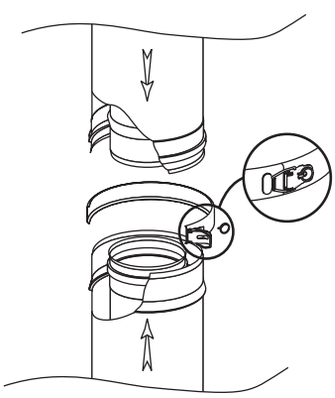

GB Delivered with locking band
PL Dostarczany z obejmą
BG Доставя се със заключваща лента
UA Поставляється з блокувальною стрічкою
LT Pristatoma su užrakinimo juosta
CZ Dodává se s uzamykací páskou

GB Caution: when installing the flue, check the smoke direction indicated on the product label – PL Uwaga: podczas instalacji przewodu kominowego sprawdź kierunek dymu wskazany na etykiecie produktu – BG Внимание: при монтажа на димоотвода, проверете посоката на дима, указана на етикета на продукта – UA Увага: при встановленні димаря перевірте напрямок диму, вказаний на етикетці продукту – LT Dėmesio: montuojant kaminą, patikrinkite dūmų kryptį, nurodytą gamintojo etiketėje – CZ Pozor: při instalaci kouřovodu zkontrolujte směr kouře uvedený na štítku výrobku

## Installation rules / Zasady instalacji / Правила за инсталация / Правила встановлення / Montavimo taisyklės / Pravidla instalace

Location according to doors, windows / Lokalizacja według drzwi, okien / Местоположение според врати, прозорци / Розташування відповідно до дверей, вікон / Vieta pagal duris, langus / Poloha podle dveří, oken (norma UNI 7129:3)

**A** GB Minimum distance in between the terminal and any doors/ windows: 2 m – PL Minimalna odległość między końcem urządzenia a drzwiami/oknami: 2 m – BG Минимално разстояние между терминала и всяка врата/прозорец: 2 м – UA Мінімальна відстань між кінцевим пристроєм та будь-якими дверима/вікнами: 2 м – LT Mažiausias atstumas tarp terminalo ir bet kurių durų/langų: 2 m – CZ Minimální vzdálenost mezi terminálem a jakýmikoli dveřmi/okny: 2 m

**B** GB Minimum distance in between the terminal and ventilation or air inlet: 2 m – PL Minimalna odległość między końcem urządzenia a wentylacją lub wlotem powietrza: 2 m – BG Минимално разстояние между терминала и вентилация или вход за въздух: 2 м – UA Мінімальна відстань між кінцевим пристроєм та вентиляцією або впуском повітря: 2 м – LT Mažiausias atstumas tarp terminalo ir vėdinimo ar oro įleidimo: 2 m – CZ Minimální vzdálenost mezi terminálem a ventilačním otvorem nebo vstupem vzduchu: 2 m

**C** GB Minimum height in between the terminal and the floor: 2 m
PL Minimalna wysokość między końcem urządzenia a podłogą: 2 m
BG Минимална височина между терминала и пода: 2 м
UA Мінімальна висота між кінцевим пристроєм та підлогою: 2 м
LT Mažiausias aukštis tarp terminalo ir grindų: 2 m
CZ Minimální výška mezi terminálem a podlahou: 2 m

**D** GB Minimum height in between the terminal and the roof edge (see sketch above) – PL Minimalna wysokość między końcem urządzenia a krawędzią dachu (zobacz rysunek powyżej)
BG Минимална височина между терминала и ръба на покрива (вижте скица по-горе) – UA Мінімальна висота між кінцевим пристроєм та краєм даху (див. ескіз вище) – LT Mažiausias aukštis tarp terminalo ir stogo krašto (žr. eskizą aukščiau)
CZ Minimální výška mezi terminálem a hranou střechy (viz nákres výše)

**E** GB Minimum distance in between the terminal and a wall with a window or a ventilation or air inlet: 4 m PL Minimalna odległość między końcem urządzenia a ścianą z oknem lub wentylacją lub wlotem powietrza: 4 m – BG Минимално разстояние между терминала и стена с прозорец или вентилация или вход за въздух: 4 м – UA Мінімальна відстань між кінцевим пристроєм та стіною з вікном або вентиляцією або впуском повітря: 4 м – LT Mažiausias atstumas tarp terminalo ir sienos su langais ar vėdinimo anga arba oro įleidimo: 4 m – CZ Minimální vzdálenost mezi terminálem a stěnou s oknem nebo ventilačním otvorem nebo vstupem vzduchu: 4 m

**F** GB Minimum distance in between the terminal and a wall without any door / window: 1 m – PL Minimalna odległość między końcem urządzenia a ścianą bez drzwi / okna: 1 m
BG Минимално разстояние между терминала и стена без врата / прозорец: 1 м – UA Мінімальна відстань між кінцевим пристроєм та стіною без дверей / вікна: 1 м
LT Mažiausias atstumas tarp terminalo ir sienos be durų / langų: 1 m – CZ Minimální vzdálenost mezi terminálem a stěnou bez dveří / okna: 1 m

**G** GB Minimum distance in between the terminal and a fence or an hedge: 3 m – PL Minimalna odległość między końcem urządzenia a płotem lub żywopłotem: 3 m – BG Минимално разстояние между терминала и ограда или жив плет: 3 м
UA Мінімальна відстань між кінцевим пристроєм та парканом або живоплотом: 3 м – LT Mažiausias atstumas tarp terminalo ir tvoros arba gyvatvorių: 3 m – CZ Minimální vzdálenost mezi terminálem a plotem nebo živým plotem: 3 m

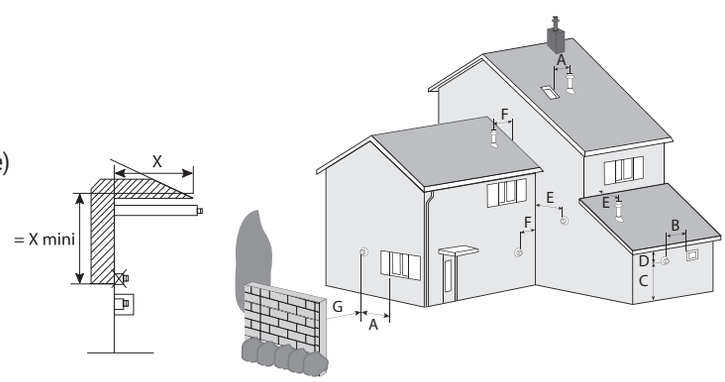


① GB Distance in between a vertical terminal and a door / window or a ventilation / air inlet of a nearby dwelling – PL Odległość między pionowym końcem urządzenia a drzwiami / oknem lub wentylacją / wlotem powietrza w pobliskim mieszkaniu – BG Разстояние между вертикален терминал и врата / прозорец или вентилация / вход за въздух в близко жилище – UA Відстань між вертикальним кінцевим пристроєм та дверима / вікном або вентиляцією / впуском повітря в сусідньому житловому приміщенні – LT Atstumas tarp vertikalaus terminalo ir durų / lango arba vėdinimo / oro įleidimo netoliese esančiame būste – CZ Vzdálenost mezi vertikálním terminálem a dveřmi / oknem nebo ventilačním

GB Distance in between an horizontal terminal and a nearby dwelling or a property limit (with no existing dweeling) – PL Odległość między poziomym końcem urządzenia a pobliskim mieszkaniem lub granicą nieruchomości (bez istniejącego mieszkania) – BG Разстояние между хоризонтален терминал и близко жилище или граница на имот (без съществуващо жилище) – UA Відстань між горизонтальним кінцевим пристроєм та найближчим житловим приміщенням або межею власності (без існуючого житла) – LT Atstumas tarp horizontalaus terminalo ir netoliese esančio būsto arba nekilnojamojo turto ribos (be esamo būsto) – CZ Vzdálenost mezi horizontálním terminálem a blízkým obydlím nebo hranicí pozemku (be stávajícího bydlení)

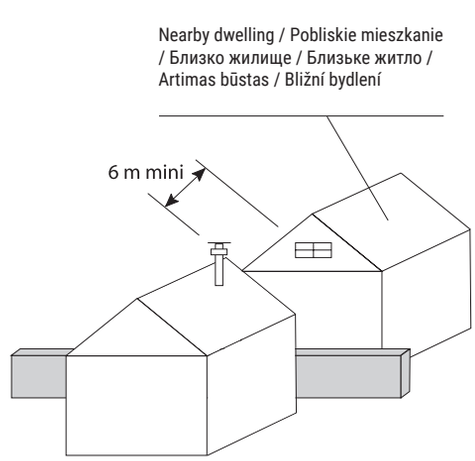

## Installation rules / Zasady instalacji / Правила за инсталация / Правила встановлення / Montavimo taisyklės / Pravidla instalace

Location according to doors, windows / Lokalizacja według drzwi, okien / Местоположение според врати, прозорци / Розташування відповідно до дверей, вікон / Vieta pagal duris, langus / Poloha podle dveří, oken (norma UNI 7129:3)

② GB Nearby dweeling on property limit with no door / window or air inlet – PL Pobliskie mieszkanie na granicy nieruchomości bez drzwi / okna lub wlotu powietrza – BG Близко жилище на границата на имот без врата / прозорец или вход за въздух – UA Близьке житло на межі власності без дверей / вікна або впуску повітря – LT Artimas būstas nekilnojamojo turto riboje be durų / langų ar oro įleidimo – CZ Bližní bydlení na hranici pozemku bez dveří / okna nebo vstupu vzduchu

③ GB Nearby dweeling with door / window or air inlet or property limit (with no existing dweeling) – PL Pobliskie mieszkanie z drzwiami / oknem lub wlotem powietrza lub granicą nieruchomości (bez istniejącego mieszkania) – BG Близко жилище с врата / прозорец или вход за въздух или граница на имот (без съществуващо жилище) – UA Близьке житло з дверима / вікном або впуском повітря або межею власності (без існуючого житла) – LT Artimas būstas su durimis / langais arba oro įleidimu arba nekilnojamojo turto riba (be esamo būsto) – CZ Bližní bydlení s dveřmi / oknem nebo vstupem vzduchu nebo hranicí pozemku (be stávajícího bydlení)

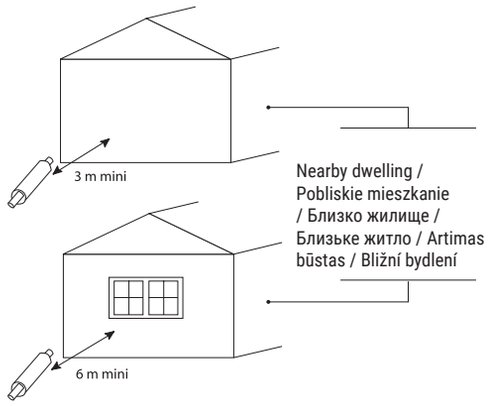


## Different ways of installation / Różne sposoby instalacji / Различни начини за инсталация / Різні способи інсталяції / Įvairūs įrengimo būdai / Různé způsoby instalace

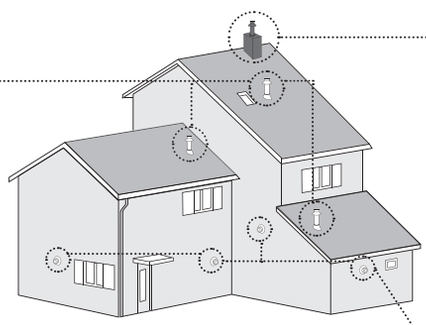

**ZONE 1 - AREA 1**

GB Vertical terminal + EDPA (40 cm above the ridge)
PL Pionowy terminal + EDPA (40 cm powyżej grzbietu)
BG Вертикален терминал + EDPA (40 см над реброто)
UA Вертикальний термінал + EDPA (40 см вище гребеня)
LT Vertikalus terminalas + EDPA (40 cm viršūnės)
CZ Vertikální terminál + EDPA (40 cm nad hřebenem)

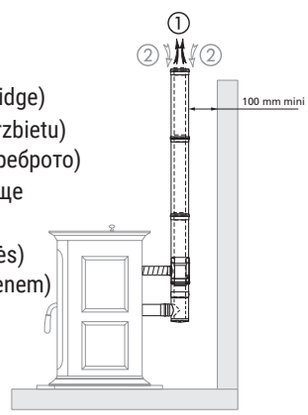


**ZONE 2 - AREA 2**

GB Vertical terminal + EDPA
PL Pionowy terminal + EDPA
BG Вертикален терминал + EDPA
UA Вертикальний термінал + EDPA
LT Vertikalus terminalas + EDPA
CZ Vertikální terminál + EDPA

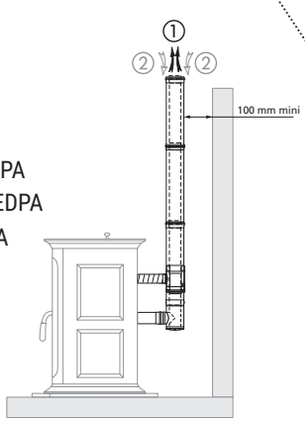


**ZONE 3 - AREA 3**

GB Horizontal terminal + EDPA
PL Poziomy terminal + EDPA
BG Хоризонтален терминал + EDPA
UA Горизонтальний термінал + EDPA
LT Horizontalus terminalas + EDPA
CZ Horizontální terminál + EDPA

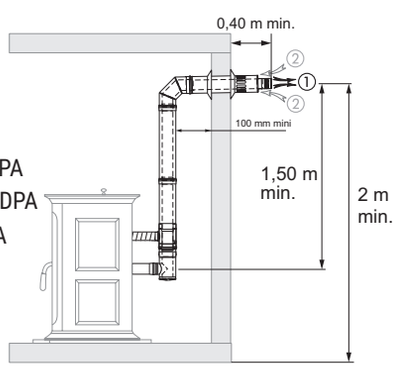


NIEDOZWOLONE W POLSCE
PL

① GB **Smoke exhaust** – PL **Wyrzut dymu** – BG **Изпускане на дим** – UA **Димовидалення** – LT **Dūmų išmetimas** – CZ **Odvod kouře**

② GB **Air taken from outside** – PL **Powietrze pobrane z zewnątrz** – BG **Взет въздух отвън** – UA **Повітря, взяте ззовні** – LT **Oras imamas iš lauko** – CZ **Vzduch brán zvenčí**

## Solution for passive houses / Rozwiązanie dla domów pasywnych / Решение за пасивни къщи / Рішення для пасивних будинків/ Sprendimas pasyviems namams / Řešení pro pasivní domy

GB Solution for ceiling
PL Rozwiązanie dla sufitu
BG Решение за тавана
UA Рішення для стелі
LT Sprendimas luboms
CZ Řešení pro strop

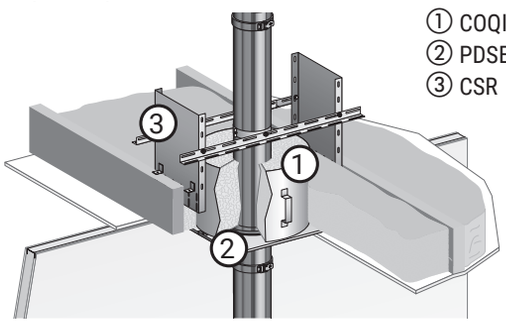


① COQISOL
② PDSE
③ CSR

GB Solution for ceiling (house with several floors)
PL Rozwiązanie dla sufitu (dom wielopoziomowy)
BG Решение за тавана в къща с няколко етажа
UA Рішення для стелі в будинку з кількома поверхами
LT Sprendimas luboms daugiabučiame name
CZ Řešení pro strop v domě se více patry

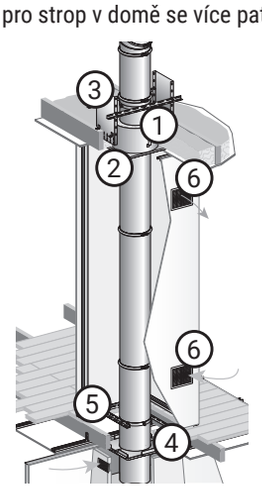


① COQISOL
② PDSE
③ CSR
④ PDSNV
⑤ SP
⑥ GVH

FR Solution for pitched ceiling
PL Rozwiązanie dla skośnego sufitu
BG Решение за скосен таван
UA Рішення для нахилених стель
LT Sprendimas šlaitiniam stogui
CZ Řešení pro skloněný strop

① COQISOL
② PDSER
③ PP PDSER

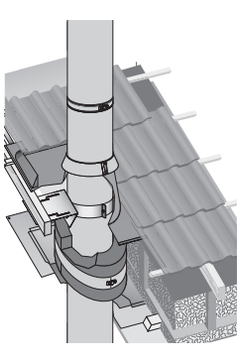

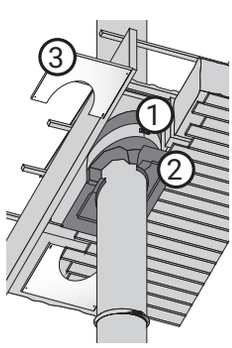


FR Wall kit solution
PL Przejście przez ścianę
BG Решение за комплект за стена
UA Рішення для настінних комплектів
LT Sienų rinkinio sprendimas
CZ Řešení nástěnné sady

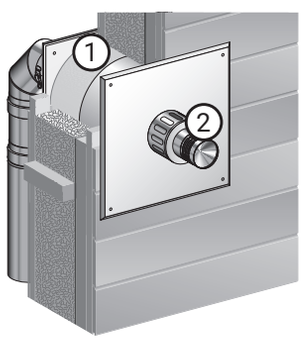


NIEDOZWOLONE W POLSCE
PL

① KTM STH
② STHR

GB Solution for an outside vertical flue
PL Rozwiązanie dla komina na zewnątrz budynku
BG Решение за външна вертикална тръба за отвеждане на газовете
UA Рішення для зовнішньої вертикальної димової труби
LT Sprendimas lauke esančiam vertikaliai kaminui
CZ Řešení pro venkovní vertikální komínovou rouru

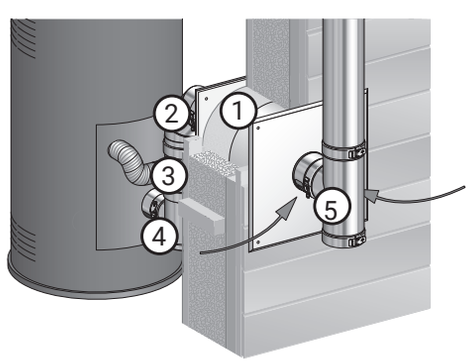


① KTM
② EC
③ EDPA
④ TE
⑤ TE ISOLÉ

## GB Type of flue (Drawing 1)

Concentric flues

### Designation according to EN 14989-2:2007

- T450 temperature level: Normal operating temperature not exceeding 450°C
- N1 pressure level: negative pressure chimney
- Resistance to condensate class: W = wet ⟶ condensation
- Corrosion resistance: Vm / V2:
  Material: L 50= steel grade: Mat No 1.4404
  Wall thickness 040 = 0,4 mm
- Minimum distance to combustible materials G100:
  G = sootfire resistant
  100 = distance from combustible materials 100 mm*

* National installation standard can prescribe a greater distance than the indicated one.

### Order of installation (Drawings 2, 3, 5, 6)

### Installation of components (Drawing 4)

### Vertical flue arrangement (Drawings 7, 8, 9)

### Maintenance (Drawing 10)

### Require the following label (Drawing 11)

To be attached to or closed to the chimney. The essential information for installation on site is in this notice. Other informations on these products are available in the brochure, price list and on our website. In the customer's interest, Poujoulat retains the right to make changes to their range of product in order to improve them in accordance with technical developments.

## PL Rodzaj przewodu kominowego (Rysunek 1)

Kominy koncentryczne

### Oznaczenie zgodne z normą EN 14989-2:2007

- Poziom temperatury T450: Normalna temperatura pracy nie przekraczająca 450°C
- Poziom ciśnienia N1: komin pracuje w podciśnieniu
- Klasa odporności na kondensat: W = tryb mokry ⟶ kondensacja
- Odporność na korozję: Vm / V2:
  Materiał: L 50 = stal stopowa: Numer materiału 1.4404
  Grubość ścianki 040 = 0,4 mm
- Minimalna odległość od materiałów palnych G100:
  G = odporność na pożar sadzy
  100 = odległość od materiałów palnych 100 mm*

* Krajowy standard montażu może wymagać większej odległości niż wskazana.

### Kolejność montażu (Rysunki 2, 3, 5, 6)

### Montaż elementów (Rysunek 4)

### Układ pionowego przewodu kominowego (Rysunki 7, 8, 9)

### Konserwacja (Rysunek 10)

### Wymaga umieszczenia następującej etykiety (Rysunek 11)

Umieść na kominie lub w jego pobliżu. Istotne informacje dotyczące instalacji znajdują się w niniejszej instrukcji. Inne informacje na temat tych produktów są dostępne w broszurze, cenniku i na naszej stronie internetowej. W interesie klienta, Poujoulat zastrzega sobie prawo do wprowadzania zmian w swojej gamie produktów w celu ich doskonalenia zgodnie z rozwojem technicznym.

**Schema 11** **Schemat 11** **Схема 11**
**Схема 11** **Schema 11** **Schéma 11**

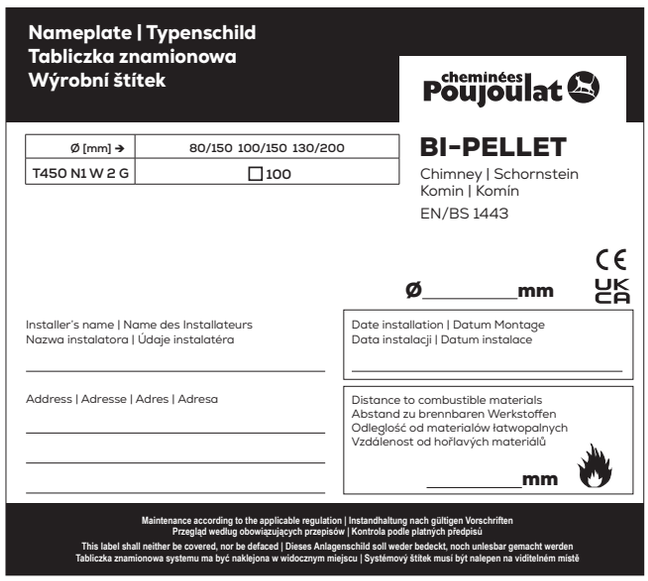


## BG Вид на комин (Скица 1)

Концентрични комини

### Означение според EN 14989-2:2007

- Температурно ниво T450: Нормална работна температура, не надвишаваща 450°C
- Ниво на налягане N1: Комин с отрицателно налягане
- Клас на устойчивост на кондензат: W = мокро ⟶ кондензация
- Устойчивост на корозия: Vm / V2:
  Материал: L 50 = стоманен клас: Материален номер 1.4404
  Дебелина на стената 040 = 0,4 мм
- Минимално разстояние до горими материали G100:
  G = устойчив на запалване на саж
  100 = разстояние от горими материали 100 мм*

* Националният инсталационен стандарт може да предписва по-голямо разстояние от указаното на.

### Поредност на монтаж (Скици 2, 3, 5, 6)

### Монтаж на компоненти (Скица 4)

### Организация на вертикален комин (Скици 7, 8, 9)

### Поддръжка (Скица 10)

### Изисква следната етикетка (Скица 11)

За поставяне до или в близост до комина. Необходимата информация за монтажа на място се съдържа в това съобщение. Други информации за тези продукти са налични в брошурата, ценовия списък и на нашия уебсайт. В интерес на клиента, Poujoulat запазва правото да направи промени в своята гама продукти, за да ги подобри в съответствие с технически развития.

## UA Тип димохідного каналу (Малюнок 1)

Концентричні димохідні канали

### Позначення згідно з EN 14989-2:2007

- Рівень температури T450: Нормальна робоча температура, яка не перевищує 450°C
- Рівень тиску N1: Димохід з негативним тиском
- Клас стійкості до конденсату: W = вологий ⟶ конденсація
- Стійкість до корозії: Vm / V2:
  Матеріал: L 50 = стальна марка: Матеріал № 1.4404
  Товщина стінки 040 = 0,4 мм
- Мінімальна відстань до горючих матеріалів G100:
  G = стійкий до загорання сажі
  100 = відстань від горючих матеріалів 100 мм*

* Національний стандарт установки може передбачати більшу відстань, ніж вказана на.

### Порядок установки (Малюнки 2, 3, 5, 6)

### Монтаж компонентів (Малюнок 4)

### Вертикальний розміщення димохідного каналу (Малюнки 7, 8, 9)

### Обслуговування (Малюнок 10)

### Вимагає наступний маркувальний знак (Малюнок 11)

Для кріплення до або біля димохідного каналу. Основна інформація для установки на місці міститься в цьому повідомленні. Інша інформація про ці продукти доступна в брошурі, прайс-листі та на нашому веб-сайті. В інтересах клієнта, Poujoulat залишає за собою право вносити зміни в свій асортимент продукції для його поліпшення відповідно до технічного розвитку.

## LT Dūmų išmetimo kanalo tipas (Brėžinys 1)

Koncentriniai dūmų išmetimo kanalai

### Pavadinimas pagal EN 14989-2:2007

- Temperatūros lygis T450: Normali darbo temperatūra, neviršijanti 450°C
- Slėgio lygis N1: Neigiamos slėgio krosnis
- Kondensato atsparumo klasė: W = drėgnas ⟶ kondensacija
- Korozijos atsparumas: Vm / V2:
  Medžiaga: L 50 = plieno rūšis: Mat Nr. 1.4404
  Sienos storis 040 = 0,4 mm
- Minimalus atstumas nuo degių medžiagų G100:
  G = dūmų ugniai atsparus
  100 = atstumas nuo degių medžiagų 100 mm*

* Nacionalinis montavimo standartas gali nurodyti didesnį atstumą nei nurodyta.

### Montavimo tvarka (Brėžiniai 2, 3, 5, 6)

### Komponentų montavimas (Brėžinys 4)

### Vertikalus dūmų išmetimo išdėstymas (Brėžiniai 7, 8, 9)

### Priežiūra (Brėžinys 10)

### Reikalinga ši etiketė (Brėžinys 11)

Turi būti pritvirtinta prie arba šalia krosnies. Svarbi informacija apie diegimą vietoje yra šiame pranešime. Kita informacija apie šiuos produktus yra prieinama brošiūroje, kainoraštyje ir mūsų svetainėje. Vadovaujantis klientų interesais, Poujoulat turi teisę atlikti produktų asortimento pokyčius siekiant jų tobulinimo atitinkamai techniniam vystymuisi.